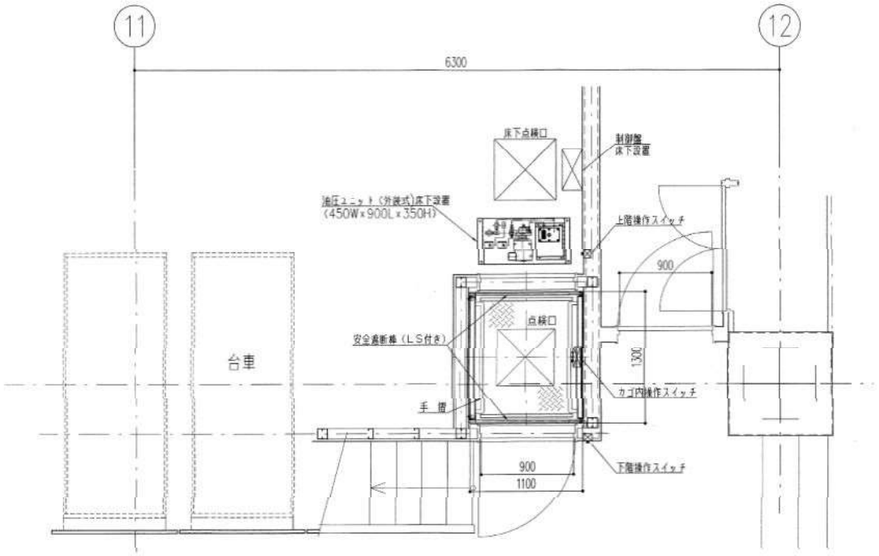

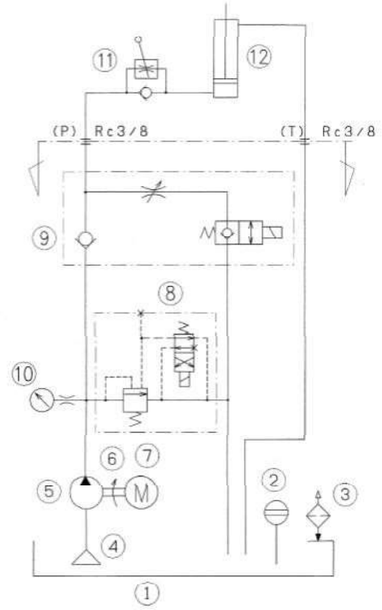

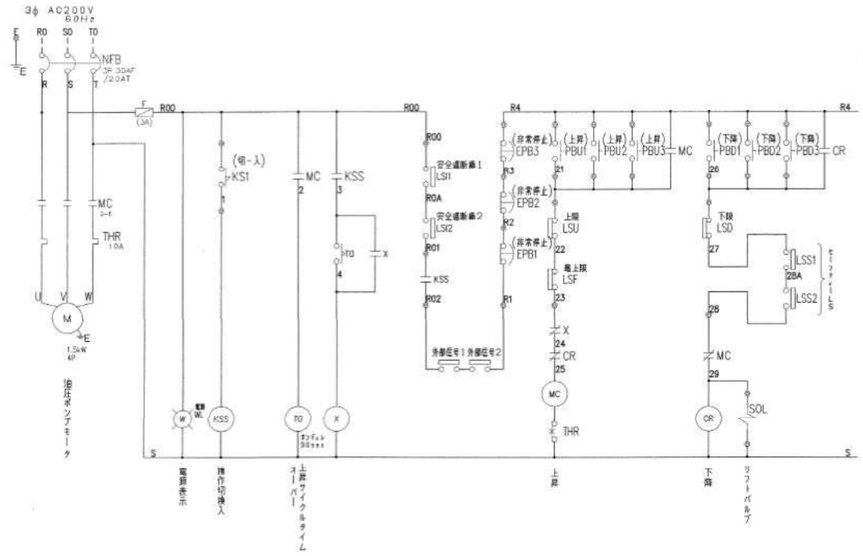

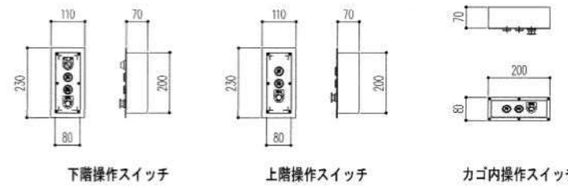

下階操作スイッチ　上階操作スイッチ　カゴ内操作スイッチ

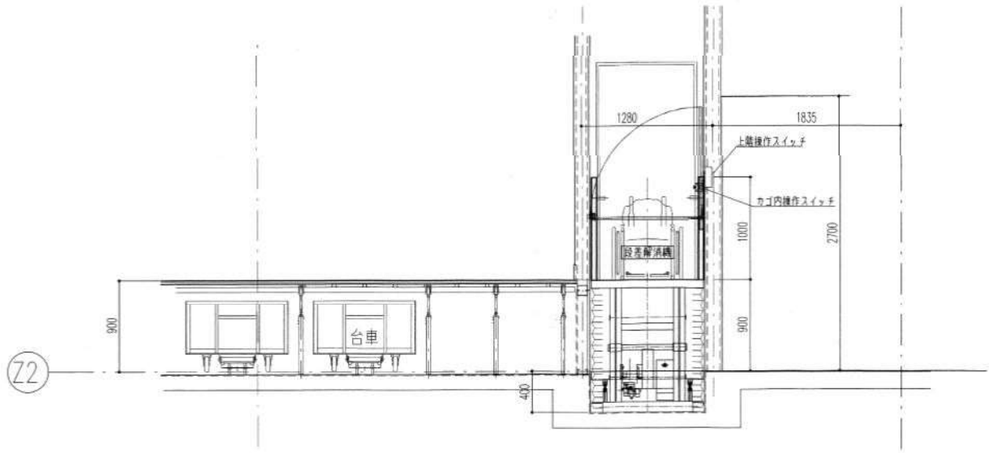

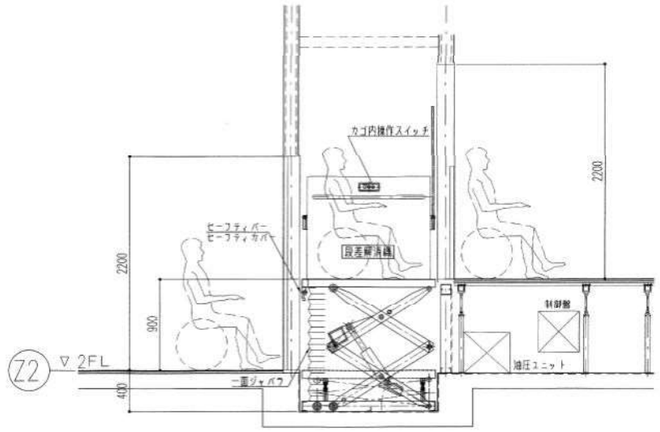

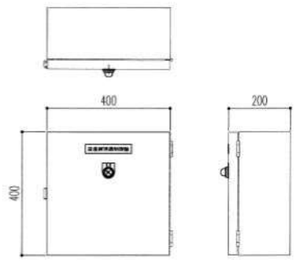

制御盤

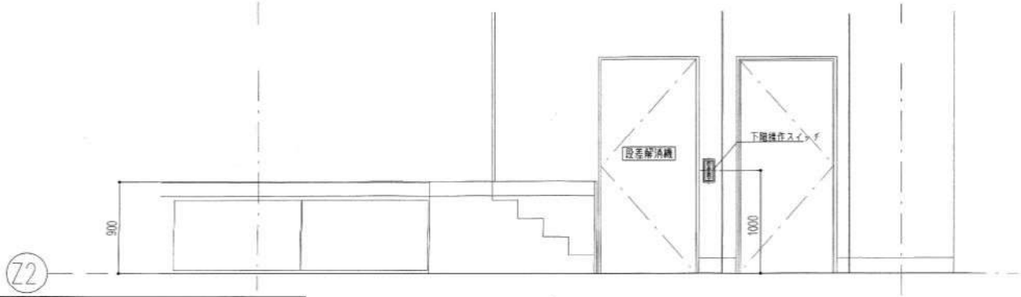

段差解消機　仕様表

諸　元	仕上寸法
用　途	車椅子用リフト
型　式	シザース式
荷　重	180kg（1名）
リフト	900mm
最高高さ	1200mm
テーブル	1300×900mm
モーター	4P　1.5kw　全閉外扇
電　源	3相 200 V60Hz 1.5kw
シリンダー	φ125×230s
上昇時間	約20sec.　(2.4mmin.)
操　作	押釦式×3
自　重	400kg
塗装色	指定色
その他	日本昇降機センターの認定品とする。

段差解消機　仕上表

仕上仕様		
1.	カゴ内遮断棒	SUS304
2.	カゴ内手摺	SUS304
3.	カゴ内側部パネル	SS
4.	カゴ床面	ゴムタイル@5t張り
5.	乗場扉	SS
6.	車止メ	SUS304
7.	押ボタン	SS

段差解消機　工事区分表

	建築工事		電気設備工事
車椅子リフト本体	○		
入線・結線工事	○		
制御盤取付工事	○		
ピット工事	○		
・一次側電源引込工事（3相 200V 60Hz 1.5kw）			○
・制御盤～操作盤間の埋設配管工事（25C×2箇所）	○		
・制御盤～ピット内の埋設配管工事（31C×1箇所）（25C×1箇所）	○		
・制御盤～扉間の埋設配管工事（25C×2箇所）	○		
・インターホーン本体及び配管配線	○		
・操作盤取付工事（2箇所）	○		

西区役所等複合庁舎（在宅サービスセンター併存）新築改築工事 西区在宅サービスセンター（区役所等複合庁舎併存）新築工事	設計図
講堂詳細図－13（段差解消機）	D－080
縮　尺　1/30	286
[redacted] 設計	
平成18年11月　日	
名古屋市住宅都市局営繕部営繕課	
名古屋市社会福祉協議会	
株式会社 NTTファシリティーズ	
本図記入寸法は特記なき限り（mm）単位とする	

調光装置特記仕様

(1)定　格
- ア．電源方式　3φ4W 182V/105V 110kVA 60Hz
  1φ3W 200V/100V 10kVA 60Hz
- イ．周囲温度　5°C ～ 40°C
- ウ．使用方法　連続使用
- エ．負荷回路　調光回路数 演出46回路＋客席IL3回路・客席HID4回路

(2)システム構成
- ア．調光制御入力信号はデジタル信号DMX-512（USITT規格）とする。

(3)主幹・調光器盤仕様
- ア．3φ4W 182V/105V 60Hz 110kVAの舞台照明用電源を受電し、総主幹MCCBを経て、調光器及び各主幹系へ分岐・給電する。
- イ．受電給電表示灯を取付ける。
- ウ．内部には総主幹MCCB・分岐MCCB等及び中継端子を収納する。
- エ．サスペンションライト用DMX分配器を収納する。
- オ．客席一般照明HID用照明回路（リモコン）を収納する。

・演出及び客席IL回路用調光器
- ア．位相制御方式の調光器を収納するラック盤で、前面に負荷分岐MCCBを設けるものとする。
- イ．調光器は挿入方式とし、交換が容易なものとする。
- ウ．調光器の調光可能最小負荷は10Wとする。
- エ．調光器の応答速度は50msec以内とする。
- オ．負荷短絡、過負荷に対してMCCBにより調光器を保護するものとする。
- カ．調光器は電源電圧の変動に対し、出力電圧値を一定に制御するものとする。（電源電圧値が調光出力電圧値より3V以上高い場合）
- キ．調光器盤にて手元調光制御ができるものとする。
- ク．回路毎に、漏電・過負荷などの異常検出機能を持つものとする。
- ケ．盤毎に温度異常上昇の検出機能を持つものとする。
- コ．盤毎に異常情報を制御部に表示し、障害発生の確認ができるものとする。

(4)調光操作卓仕様
- ア．操作面には各種フェーダ類、スイッチ類、表示器類等を配置し、内部には、直流電源、基板等の制御部品を収める。
- イ．プリセットフェーダは48本X2段とする。
- ウ．サブマスターフェーダは10本X10ページとする。
- エ．調光器盤の各種検出機能をモニターできるものとする。

-1．客席照明操作
- ア．客席調光操作はプリセットフェーダX5本を設け、手動操作と一括した操作とが各々のフェーダチャンネル毎に切替え操作できる。
- イ．自動操作は上限，下限設定操作と自動調光スイッチの操作により調光ができる。又、調光速度を0秒～40秒の間で任意に調整できる。
- ウ．舞台袖操作器では照明操作卓と切り替えて「明」，「上」，「暗」の押釦スイッチにて自動調光操作ができる。
- エ．客席調光回路も演出用制御チャンネルに組み込める。

-2．パッチメモリー
- ア．入力チャンネル数　48CH。
- イ．出力回路数は最大　512回路。
- ウ．パッチ場面記憶数　4場面。
- エ．直セット，調セット操作ができる。
- オ．負荷回路個別，チャンネル個別，場面一括等の消去操作ができる。

-3．レベルメモリー機能
- ア．制御チャンネルは最大 48CH，とし、200シーンの記憶ができる。
- イ．調光レベル値入力はプリセットフェーダーから行えるものとし、プリセットフェーダは48本X2段とする。

-4．レベルメモリー入力
- ア．ライトが点灯している調光レベル値を記憶できる。

-5．レベルメモリー修正操作仕様
- ア．実行段修正は一時修正と再記憶，他の新規又は記憶済の任意のシーンに記憶できる。
- イ．記憶段修正は再記憶と他の新規又は記憶済の任意のシーンに記憶できる。

-6．レベルメモリー消去
- ア．シーンデータを1シーン単位で個別消去できる。

-7．レベルメモリー再生
- ア．クロスフェーダの操作にて順次再生ができ、未記憶のシーンは飛び越し再生する。

-8．チェイスメモリー
- ア．ステップ記憶方式によるチェイス機能とする。
- イ．48チャンネルX最大25ステップ/1パターンの記憶ができる。
- ウ．ステップの変化時間は 0．5～9．9秒の間で 0．1秒単位に設定できる。

-9．フロッピーディスク
- ア．作成データの内容（パッチメモリー，レベルメモリー等）を各項目ごとに記録できる。
- イ．ディスケットの記録内容を卓本体に読み出しできるものとし、各項目ごとに読み出しできる。
- ウ．ディスケットの初期化機能をもつ。

工事区分表

工事項目	建築	電気	舞台機構	舞台音響	舞台照明		その他
（舞台照明関連）							
1．演出照明用主幹盤一次側電源供給接続工事（単独第D種接地工事含む）		○					
2．調整室内一般照明器具及び配線工事		○					
3．同上室内コンセント及び配線工事		○					
4．ワイヤリングダクト用躯体貫通及び補強工事	○						
5．同上用貫通部防火処理工事		○					
6．講堂内客席一般照明器具取付及び配管配線（HID含む）		○					
7．講堂内客席一般照明器具結線工事（HID含む）		○					
8．講堂内客席一般照明，調光器盤内結線					○		
9．舞台照明設備配管配線		○					
10．調光装置二次側負荷配管配線工事		○					
11．調光機器間渡り配管配線工事		○					
12．舞台照明器具搬入，据付，結線，調整工事					○		
13．舞台調光装置搬入，据付，結線，調整工事					○		
14．接続端子箱取付工事		○					
15．照明バトン用ケーブルリール取付工事					○		
16．ケーブルリール架台工事	○						
17．吊物昇降設備工事			○				
18．シーリングスポットライト用照明器具吊下パイプ	○						
19．キャットウォーク及びスノコ工事	○						
20．フロアー，ウォールコンセント裏ボックス取付工事		○					
21．フロアー，ウォールコンセント開口及び補強工事	○						
22．点検口及び搬入口工事	○						
23．建築意匠に関わる工事	○						

負荷設備 構成表

記号	機器名称	仕様	数量	単位	回路数 調光3kw	回路数 調光2kw	回路数 直	回路数 DMX	容量（kw）	工事区分 別途	工事区分 本工事	備考
BL	ボーダーライト	150Wハロゲン X 60灯 3色配線 L=9.0m	1	列	3				9		○	
SL	サスペンションフライダクト	C型20Aコンセント X 27ヶ付 L=9.0m	1	列	9				27		○	
		DMX出力コネクタX1、平行15AコンセントX1付					1	1	1.5		○	
	同上用照明器具	500Wハロゲン平凸レンズスポット（ハンガー付）	6	台							○	
		500Wハロゲンフレネルレンズスポット（ハンガー付）	12	台							○	
UH	アッパーホリゾントライト	200wハロゲン X 60灯 3色配線 L=9.0m	1	列	6				18		○	
LH	ロアーホリゾントライト	150wハロゲン X 12灯 3色配線 L=1.8m	5	台	6				18		○	
FC	フロアーコンセント	C型30Aコンセント X 3口用	6	台	12				36		○	
CL	シーリングスポットライト	500Wハロゲン平凸レンズスポット（ハンガー付）	12	台	6				18		○	
	同上用ウォールコンセント	C型20Aコンセント X 3口用	6	個							○	
客WC	客席ウォールコンセント	C型20Aコンセント X 2口用	2	個		4			8		○	
CP	センターピンスポットライト	700Wクセノンピンスポットライト（スタンド・整流器付）	1	台							○	
	同上用コンセント	C型20Aコンセント X 2口用	1	個			2		4		○	
JB	ジョイントボックス	30A - 4回路用	7	個							○	
		DMX制御用	1	個							○	
CR	ケーブルリール	8sq - 7C X 8m用（ボーダーケーブル付）	6	台							○	
		5.5sq-3C X 8m用（ボーダーケーブル付）（DMX電源用）	1	台							○	
		DMX制御用 X 8m用（DMXケーブル付）	1	台							○	
	変換コード	C型30Aプラグ - C型20Aコネクタ X2m	12	本							○	
	分岐コード	C型20Aプラグ - C型20Aコネクタ X2 X0.5m	6	本							○	
	エフェクトスポットライト	1KWハロゲンエフェクトスポット（ハンガー付）	1	台							○	
	ディスクマシン	φ465用	1	台							○	
	オブジェクティブレンズ	焦点距離 4"	1	台							○	
		焦点距離 6"	1	台							○	
	ディスクプレート	φ465	6	枚							○	
	スライドキャリアマスク		1	台							○	
	種板	4X5マット（メタル）	5	枚							○	
		4X5マット（ガラス）	5	枚							○	
	カラーフィルター	指定色	50	枚							○	
	電球	実数＋予備10%（但し、クセノンランプは除く）	1	式							○	
	客席一般照明	照明器具	1	式						○		
	合計	総容量							139.5			
		演出用 3kw 調光回路			42							
		演出用 2kw 調光回路				4						
		直回路					3					100V直
		DMX						1				
		客席用 IL 2kw 調光回路				3						
		HID 20A回路					4					200V直

調光装置 構成表

記号	機器名称	仕様	数量	単位	工事区分 別途	工事区分 本工事	備考
Ⓐ	主幹・調光器盤（検出機能付）	総主幹MCCB 4P 400AF/350AT X 1個	1	式		○	受電 3φ4w 182v/105v 110kvA 60Hz
		HID主幹MCCB 3P 100AF/50AT X 1個					受電 1φ3w 200v/100v 10kvA 60Hz
		操作主幹MCCB 2P 50AF/10AT X 1式					
		舞台用調光器 IL3kW X 42回路					
		舞台用調光器 IL2kW X 4回路					
		客席用調光器 IL2kW X 3回路					
		客席HID用 直20A X 4回路					リモコン
		調光制御回路 X 1式					
		作業灯制御回路 X 1式					
		DMX制御部 X 1式					
		冷却ファン X 1式					
Ⓑ	調光操作卓（監視機能付）	マスターフェーダ X 1本	1	台		○	
		クロスフェーダ X 1組					
		プリセットフェーダ 48本 X 2段					
		サブマスターフェーダ X 10本（10ページ）					
		チェイス操作部 X1式（3パターンX25ステップ）					
		パッチ操作部 X 1式					
		パッチ場面 X 4場面					
		シーンメモリー X 200シーン記憶					
		制御回路 X512回路					
		外部記憶操作部 X 1式					
		客席調光操作部 X 1式					
		作業灯操作部 X 1式					
		監視用モニター X 1台					
		HID用スイッチ X 4個					
Ⓒ	舞台袖操作器	サブマスターフェーダ X 10本	1	台		○	
		客席調光操作部 X 1式					
		作業灯操作部 X 1式					
Ⓓ	調光操作卓用コネクタボックス	電源コネクタ X 1式	1	面		○	
		制御コネクタ X 1式					
Ⓔ	HIDスイッチパネル	スイッチ X 4個	1	面		○	
	予備品・付属品		1	式		○	

西区役所等複合庁舎（在宅サービスセンター併存）移転改築電気工事 西区在宅サービスセンター（区役所等複合庁舎併存）新築電気工事	完成図
舞台照明設備 特記仕様及び構成表	No.167
縮尺 N.S	180
[redacted] 完成 平成21年11月 日	
名古屋市住宅都市局営繕部設備課	
名古屋市社会福祉協議会	
株式会社 NTTファシリティーズ	
本図記入寸法は特記なき限り（mm）単位とする	

施工：サンワコムシス・信立 特別共同企業体
施工：内藤電機株式会社 名古屋支店

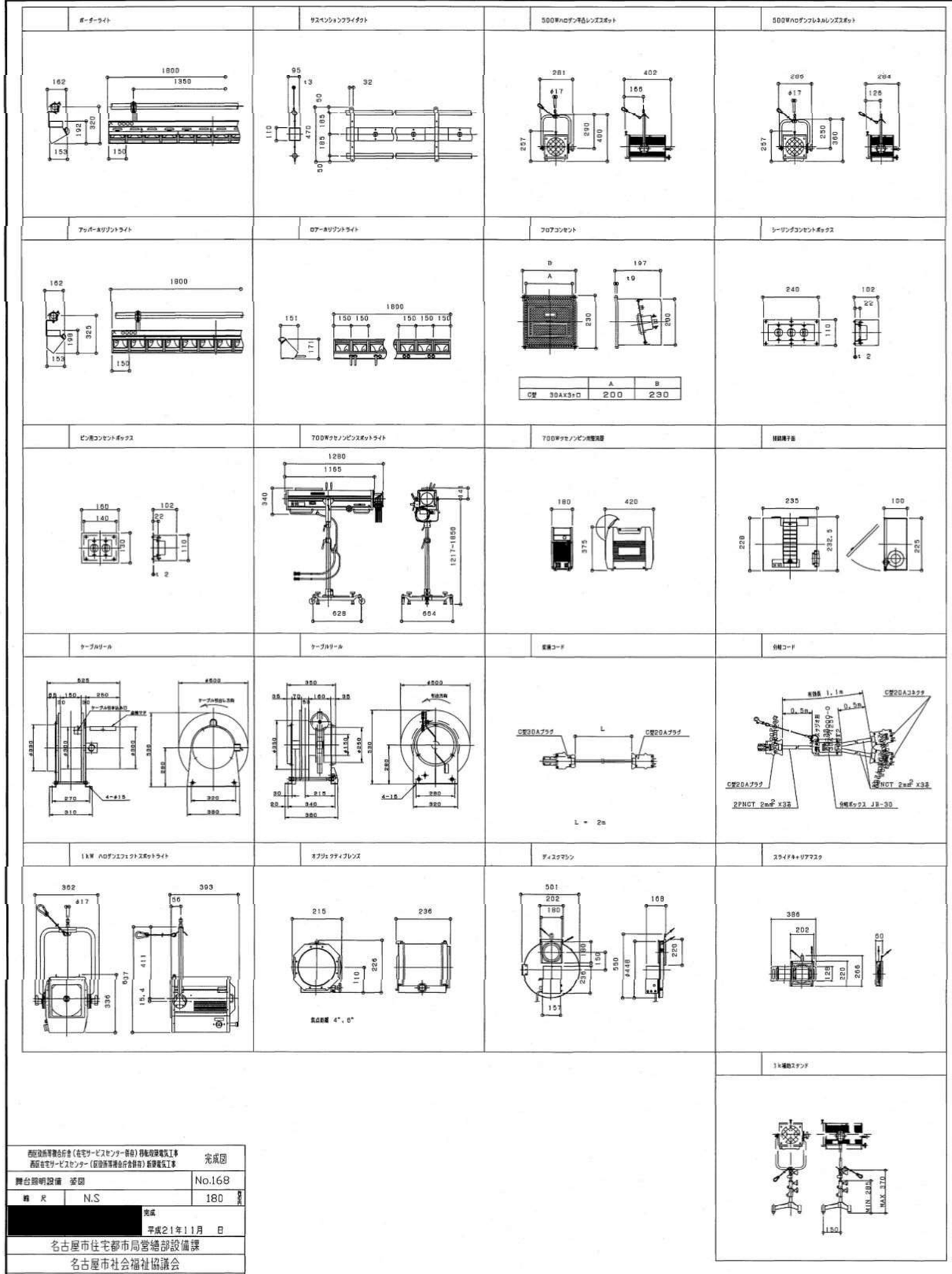

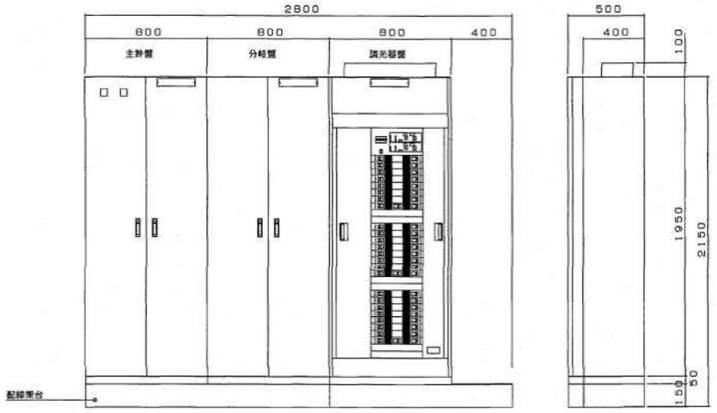

Ⓐ主幹・調光器盤　S=1/20

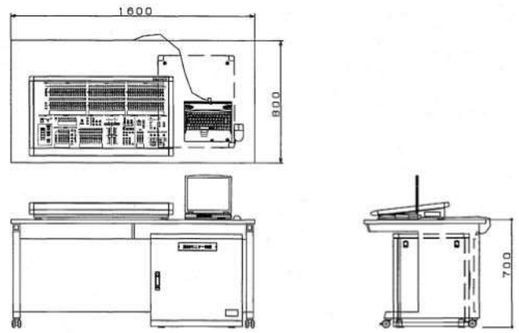

Ⓑ調光操作卓　S=1/20

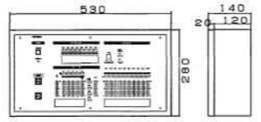

Ⓒ舞台袖操作器　S=1/10

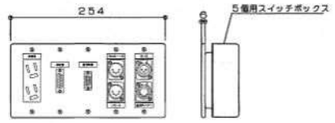

Ⓓ調光操作卓用コネクタパネル　S=1/5
本工事（スイッチボックスは別途工事とする。）

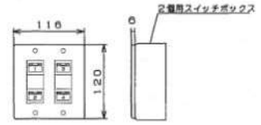

Ⓔ HIDスイッチパネルS=1/5
本工事（スイッチボックスは別途工事とする。）

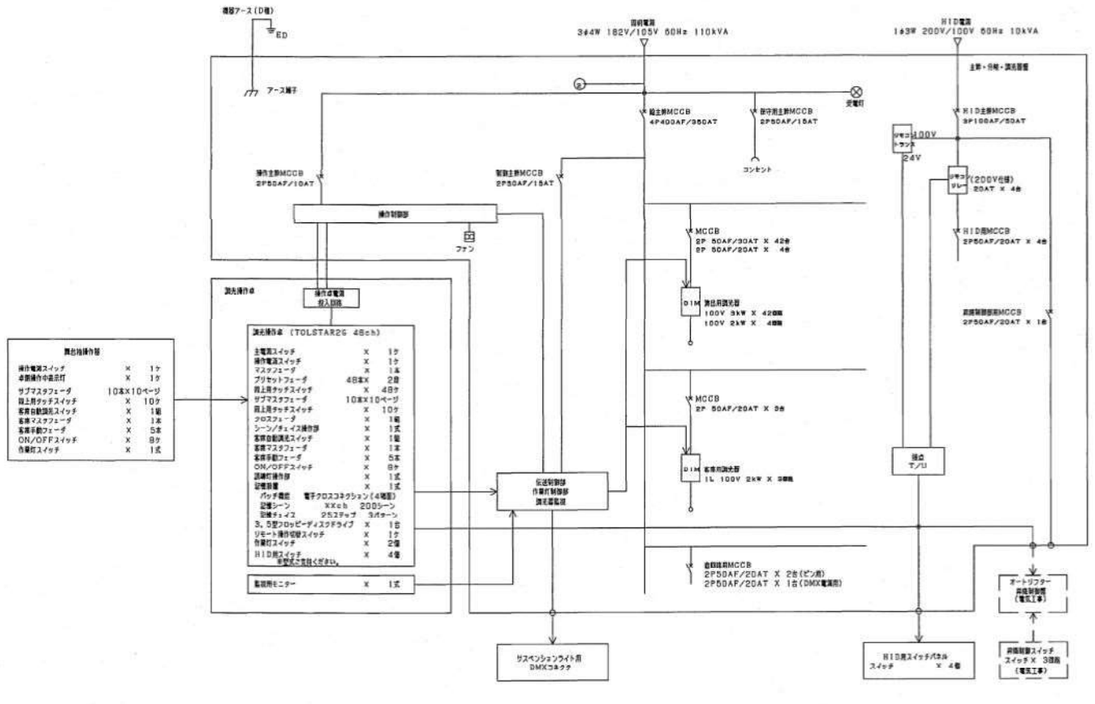

西区役所等複合庁舎（在宅サービスセンター部分）特殊設備電気工事 西区在宅サービスセンター（区役所等複合庁舎内）新設電気工事		完成図	
舞台照明設備　姿図		No.168	
縮　尺	N.S	180	
[redacted]		完成 平成21年11月　日	
名古屋市住宅都市局営繕部設備課			
名古屋市社会福祉協議会			
株式会社　NTTファシリティーズ			
本図記入寸法は特記なき限り（mm）単位とする			

施工：リンワコムシス・信立 特別共同企業体
施工：内藤電機株式会社 名古屋支店

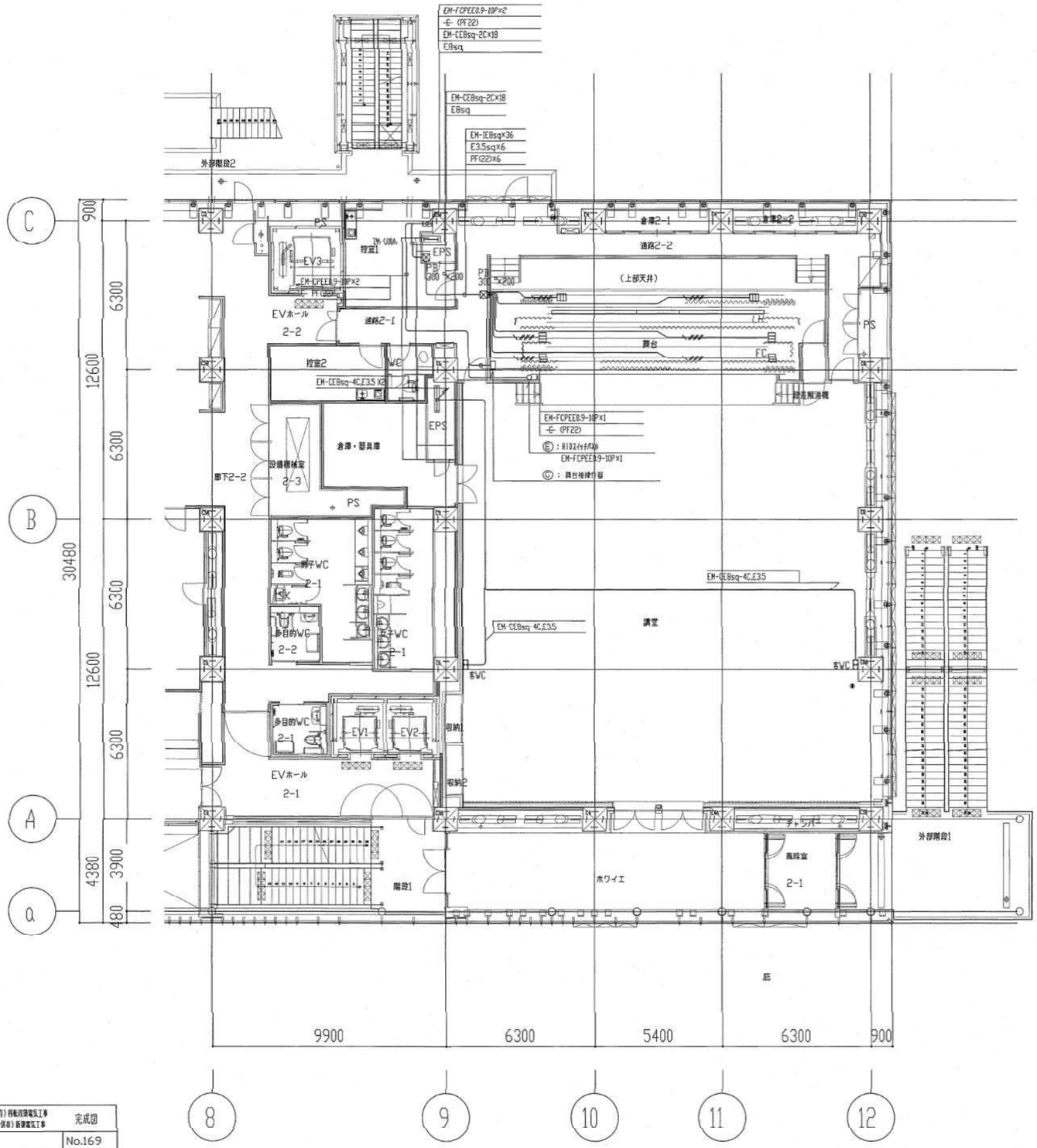

2階平面図　S=1/100

凡例

記号	名称	内容	備考
LH	ロアーホリゾントライト	150W ハロゲンX12灯 L=1.8m	
FC	フロアーコンセント	C型 30Aコンセント 3口	
客WC	客室ウォールコンセント	C型 30Aコンセント 2口	

指示無き配線・配管は下記の通り。

EM-IE8sq×6,E3.5(E31)

西区役所等複合庁舎（在宅サービスセンター併存）移転改装電気工事 西区在宅サービスセンター（区役所等複合庁舎内）新築電気工事	完成図
舞台照明設備　2階平面図	No.169
縮尺　1/100	180
[redacted]	完成 平成21年11月　日
名古屋市住宅都市局営繕部設備課	
名古屋市社会福祉協議会	
株式会社　NTTファシリティーズ	
本図記入寸法は特記なき限り（mm）単位とする	

施工：サンワコムシス・信立 特別共同企業体
施工：内藤電機株式会社 名古屋支店

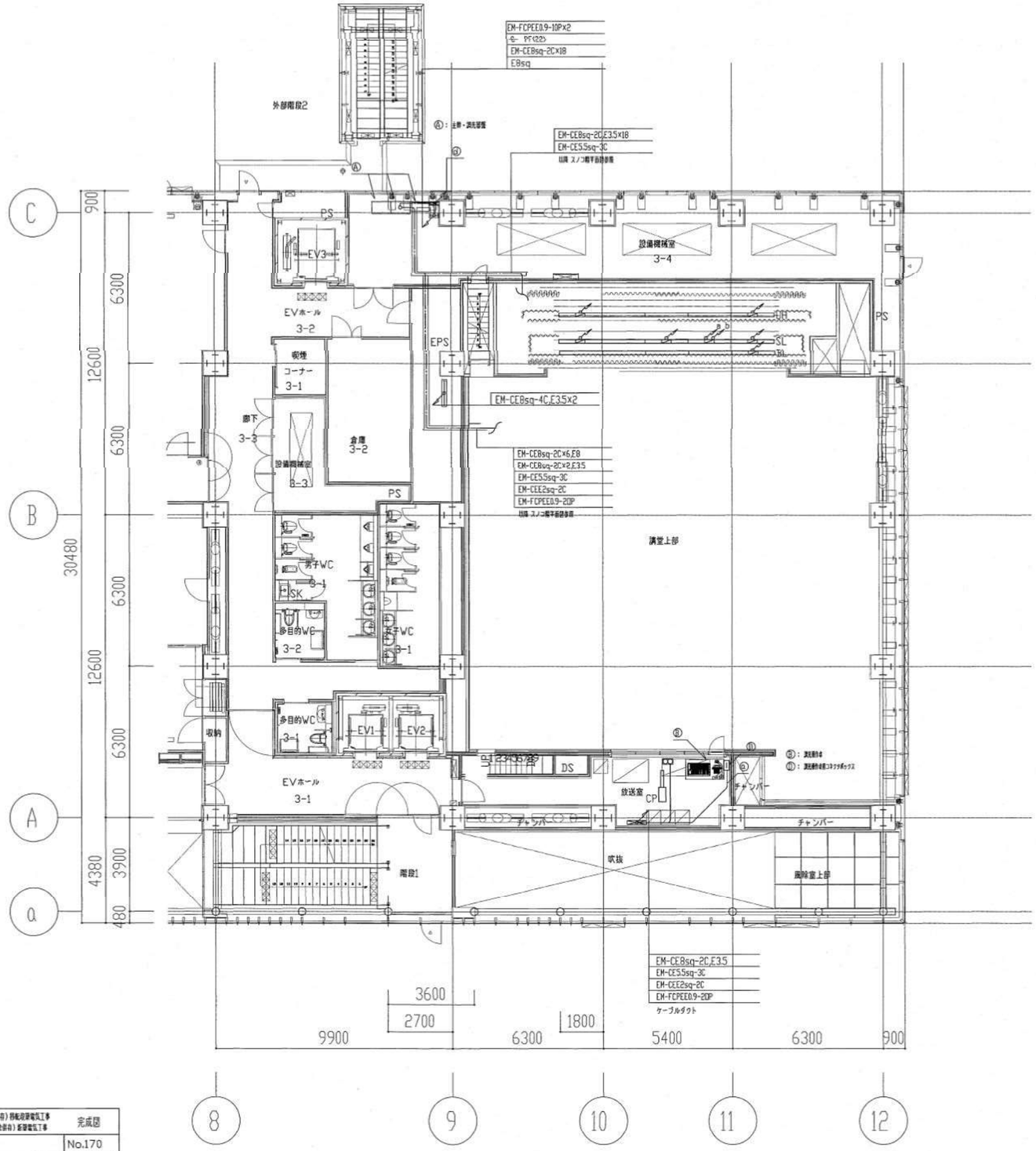

⑤	EM-CE5.5sq-3CX1	(E31)	主幕・調光器盤～調光操作卓用コネクタボックス
	EM-FCPEE0.9-20PX1	(E39)	
	EM-CEE-S2sq-2CX1	(E25)	
	EM-UTP(ｶﾃｺﾞﾘｰ5)X1	(E25)	
	DMX203-2PX1	(E25)	
	DMX203-2PX1		調光操作卓～舞台補助操作器

④	WD300X100 セパレーター付	
	EM-CE5.5sq-3CX1	主幕・調光器盤～調光操作卓用コネクタボックス
	EM-FCPEE0.9-20PX1	
	EM-CEE-S2sq-2CX1	
	EM-UTP(ｶﾃｺﾞﾘｰ5)X1	
	DMX203-2PX1	
	DMX203-2PX1	調光操作卓～舞台補助操作器
	DMX203-2PX1	主幕・調光器盤～サスペンションフライダクト（DMX出力コネクタ）
	EM-CE5.5sq-3CX1	主幕・調光器盤～サスペンションフライダクト（平行1.5Aコンセント）
	EM-FCPEE0.9-10PX1	主幕・調光器盤～舞台補助操作器
	EM-1E8sqX60	(X 8) 主幕・調光器盤～上手・下手客席ウォールコンセント
		(X12) 主幕・調光器盤～シーリングウォールコンセント
		(X 4) 主幕・調光器盤～センターピンスポット用コンセント
		(X12) 主幕・調光器盤～アッパーホリゾントライト
		(X18) 主幕・調光器盤～サスペンションフライダクト
		(X 6) 主幕・調光器盤～ボーダーライト
	E8sq	

凡例

記号	名称	内容	備考
BL	ボーダーライト	150Wハロゲン×60灯 L=9m	
SL	サスペンションフライダクト	C型 20Aコンセント×27ヶ付 L=9m	
	サスペンションライト	500Wハロゲン平凸レンズスポット	
	サスペンションライト	500Wハロゲンフレネルレンズスポット	
UH	アッパーホリゾントライト	200Wハロゲン×60灯 L=9m	
CP	センターピンスポットライト	700Wセンターピンスポットライト(ｽﾀｯﾄﾞ・ﾏｽﾀｰ付)	
∞	舞台用コンセント	C型 20Aコンセント 2口用	
	オーダーケーブル	8sq-7CX8m付	
a	オーダーケーブル	5.5sq-3CX8m付(DMX電源用)	
b	オーダーケーブル	DMX制御用X8m付	

3階平面図 S=1/100

西区役所等複合庁舎（名宅サービスセンター併存）特殊放送電気工事 西区名宅サービスセンター（区役所等複合庁舎併存）新築電気工事		完成図
舞台照明設備 3階平面図		No.170
縮 尺	1/100	180 図面
[redacted]	完成 平成21年11月 日	
名古屋市住宅都市局営繕部設備課		
名古屋市社会福祉協議会		
株式会社 NTTファシリティーズ		
本図記入寸法は特記なき限り（mm）単位とする		

施工：サンワコムシス・信立 特別共同企業体
施工：内藤電機株式会社 名古屋支店

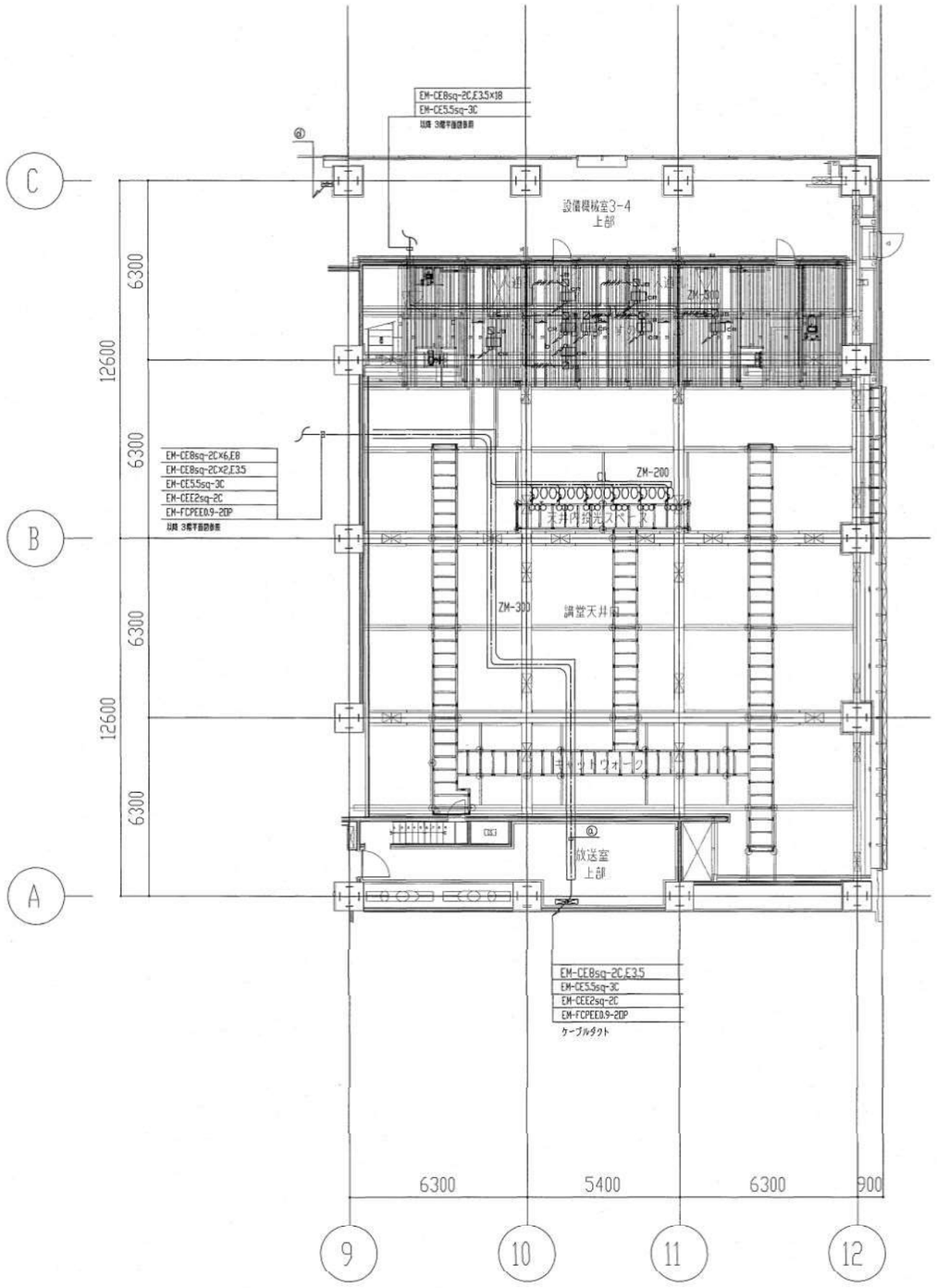

スノコ階平面図　S=1/100

ⓐ	EM-CE5.5sq-3CX1	(E31)	主幕・調光器盤～調光操作卓用コネクタボックス
	EM-FCPEE0.9-20PX1	(E39)	
	EM-CEE-S2sq-2CX1	(E25)	
	EM-UTPケーブル(カテゴリー5)X1	(E25)	
	DMX203-2PX1	(E25)	調光操作卓～舞台袖操作盤
	DMX203-2PX1		

ⓑ	WD=300×100	
	EM-CE5.5sq-3CX1	主幕・調光器盤～サスペンションフライダクト(平行15Aコンセント)
	EM-IE8sqX36	(X12)　主幕・調光器盤～アッパーホリゾントライト
		(X18)　主幕・調光器盤～サスペンションフライダクト
		(X 6)　主幕・調光器盤～ボーダーライト
	E8sq	

ⓒ	WD=300×100 セパレーター付	
	EM-CE5.5sq-3CX1	主幕・調光器盤～調光操作卓用コネクタボックス
	EM-FCPEE0.9-20PX1	
	EM-CEE-S2sq-2CX1	
	EM-UTPケーブル(カテゴリー5)X1	
	DMX203-2PX1	
	DMX203-2PX1	主幕・調光器盤～サスペンションフライダクト(DMX出力コネクタ)
	DMX203-2PX1	調光操作卓～舞台袖操作盤
	EM-IE8sqX24	(X 8)　主幕・調光器盤～上手・下手客席ウォールコンセント
		(X12)　主幕・調光器盤～シーリングウォールコンセント
		(X 4)　主幕・調光器盤～センターピンスポット用コンセント
	E8sq	

ⓓ	WD=300×100 セパレーター付	
	EM-CE5.5sq-3CX1	主幕・調光器盤～調光操作卓用コネクタボックス
	EM-FCPEE0.9-20PX1	
	EM-CEE-S2sq-2CX1	
	EM-UTPケーブル(カテゴリー5)X1	
	DMX203-2PX1	
	DMX203-2PX1	調光操作卓～舞台袖操作盤
	DMX203-2PX1	主幕・調光器盤～サスペンションフライダクト(DMX出力コネクタ)
	EM-CE5.5sq-3CX1	主幕・調光器盤～サスペンションフライダクト(平行15Aコンセント)
	EM-IE8sqX60	(X 8)　主幕・調光器盤～上手・下手客席ウォールコンセント
		(X12)　主幕・調光器盤～シーリングウォールコンセント
		(X 4)　主幕・調光器盤～センターピンスポット用コンセント
		(X12)　主幕・調光器盤～アッパーホリゾントライト
		(X18)　主幕・調光器盤～サスペンションフライダクト
		(X 6)　主幕・調光器盤～ボーダーライト
	E8sq	

凡例

記号	名称	内容	備要
○CL	シーリングスポットライト	500Wハロゲン平凸レンズスポット	
○○○	シーリングウォールコンセント	C型　20Aコンセント　2口用	
⊠JB	ジョイントボックス	30A 4回路用	
		DMX制御用	
CR	ケーブルリール	8sq-7CX8m付	
CR	ケーブルリール	5.5sq-3CX8m付(DMX電源用)	
CR	ケーブルリール	DMX制御用X8m付	

指示無き配線・配管は下記の通り。

EM-IE8sqX2,E3.5(E25)
EM-IE8sqX4,E3.5(E31)
EM-IE8sqX6,E3.5(E31)

西区総合庁舎(在宅サービスセンター併存)移転改修電気工事 西区在宅サービスセンター(区総合庁舎併存)新築電気工事		完成図
舞台照明設備　スノコ階平面図		No.171
縮尺	1/100	180
[redacted]	完成 平成21年11月　日	
名古屋市住宅都市局営繕部設備課		
名古屋市社会福祉協議会		
株式会社　NTTファシリティーズ		
本図記入寸法は特記なき限り(mm)単位とする		

施工：サンワコムシス・信立 特別共同企業体
施工：内藤電機株式会社 名古屋支店

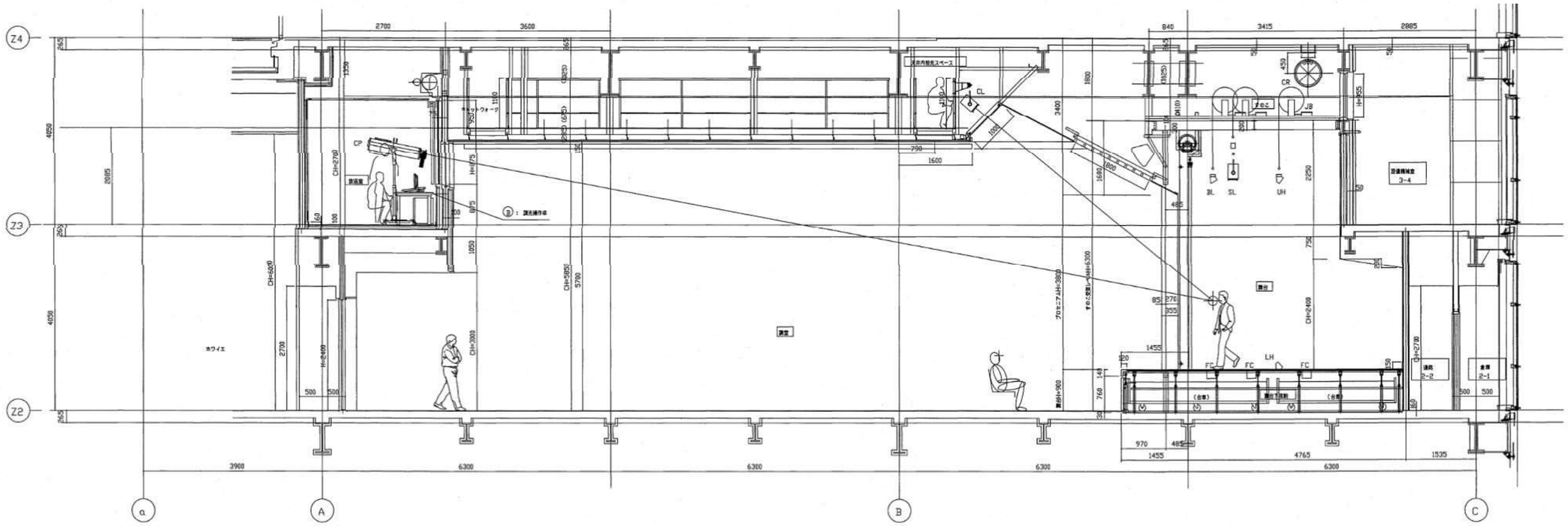

凡例

記号	名称	内容	備考
BL	ボーダーライト	150Wハロゲン×60灯　L=9m	
SL	サスペンションフライダクト	C型　20Aコンセント×27ヶ所　L=9m	
	サスペンションライト	500Wハロゲン平凸レンズスポット	
	サスペンションライト	500Wハロゲンフレネルレンズスポット	
UH	アッパーホリゾントライト	200Wハロゲン×60灯　L=9m	
CL	シーリングライト	500Wハロゲン平凸レンズスポット	
	シーリングコンセント	C型　20Aコンセント　2口用	
CP	センターピンスポットライト	700Wクセノンピンスポットライト	
LH	ロアーホリゾントライト	150Wハロゲン×12灯　L=1.8m	
FC	フロアーコンセント	C型　30Aコンセント　3口用	
客WC	客席ウォールコンセント	C型　30Aコンセント　2口用	

西区役所等複合庁舎（住宅サービスセンター併存）移転改修電気工事 西区住宅サービスセンター（区役所等複合庁舎併存）新築電気工事		完成図
舞台照明設備　断面図		No.172
縮　尺	1/50	180 図
[redacted]	完成 平成21年11月　日	
名古屋市住宅都市局営繕部設備課		
名古屋市社会福祉協議会		
株式会社　NTTファシリティーズ		
本図記入寸法は特記なき限り（mm）単位とする		

施工：サンワコムシス・信立 特別共同企業体
施工：内藤電機株式会社 名古屋支店

舞台音響設備　音響測定と調整	
1．計画書の提出	測定実地に当たり、あらかじめ測定計画書を提出し、確認を得るものとする。 測定計画書には、下記事項を記載する。 a）測定日時　b）測定担当者　c）測定器材
2．結果報告書の提出	測定終了後、1ヶ月以内に各6部提出し、下記事項を記載する。 a）各測定結果　b）調整の状態　c）使用したスピーカ　d）測定点
3．電気的特性の測定と正常動作の確認	1）電気的特性 マイクロホン増幅器から増幅器出力までの各系統について、下記事項を記載する。 a）周波数特性　b）歪率　c）雑音レベル 2）正常動作の確認 マイクロホン・スピーカを全て接続し、正常動作の確認を行い、特に注意すべき項目を下記に示す。 a）各スピーカ入力の位相 b）ワイヤレスマイクのデッドポイント c）異常雑音の混入 d）メーターの指示レベル e）各入力コネクタの位相・接続不良 f）各操作箇所の正常動作確認 以上により、異常が認められた場合には、直ちに処理あるいは機器部品等の交換を行う。
4．音響特性の測定と調整	1）伝送周波数特性の測定と調整 通常の拡声状態で使用する全てのスピーカを駆動し、ホール内、5～10点で伝送周波数を測定し、その結果からグラフィックイコライザーの調整を行う。 2）安全拡声利得 舞台下手司会者席の位置にマイクロホンを設置し、通常の拡声状態で使用する全てのスピーカを駆動し、拡声系の利得をハウリング発生レベルより 6dBダウンさせた状態で拡声し、一次音源の音圧と、客席代表点の音圧との差を測定する。 基準：－10dB以上を目標とする。 3）客席内音圧分布偏差 通常拡声状態で使用するスピーカを、中心周波数500Hz及び2kHzのオクターブバンドノイズで駆動し、客席中央部との音圧差を測定する。 基準：偏差10dB以内を目標とする。 4）最大再生音圧レベル 客席代表点にて、主音源スピーカを使用し、ピンクノイズ信号により、連続95dB以上の音圧を確認する。 5）電気音響設備の残留雑音の測定 入力フェーダー・マスターフェーダをピンクノイズ信号で、客席代表点を95dBにセットした状態で、入力端子を600Ωでターミネートして、 その出力を全PA出力系統に混合分配した時の残留雑音が、客席のどの位置においてもNC－25を超えない事。

施工区分				
No.	工事項目	舞台音響工事（別途工事）	電気工事	建築工事
1	放送室内音響機器への電源供給工事		○	
2	講堂内音響機器使用場所の電源コンセント工事		○	
3	放送室内単独接地工事（第3種接地と同等以上）		○	
4	全館非常放送のスピーカ取付及び配線工事		○	
5	放送室内非常カット制御用配線工事		○	
6	プロセニアムスピーカ取付用架台工事	○		
7	プロセニアムスピーカ架台取付部補強工事			○
8	プロセニアムスピーカ開口部切込、補強工事			○
9	プロセニアムスピーカサランネット取付工事			○
10	プロセニアムスピーカメンテ用チャットウォーク			○
11	プロセニアムスピーカ機器取付工事	○		
12	サイドスピーカ取付用ボックス工事			○
13	サイドスピーカボックス取付部強度補強工事			○
14	サイドスピーカボックス内吸音材貼工事			○
15	サイドスピーカ開口部切込、補強工事			○
16	サイドスピーカサランネット取付工事			○
17	サイドスピーカ機器取付工事	○		
18	天井埋込スピーカ開口切込工事	○		
19	天井埋込スピーカ開口部強度補強工事			○
20	接続コンセント及び盤類ボックス開口切込工事	○		
21	接続コンセント及び盤類ボックス開口補強補強工事			○
22	接続コンセント及び盤類ボックス埋込工事	○		
23	接続コンセント及び盤類機器類取付工事	○		
24	音響機器用配線配管工事	○		
25	音響機器取付工事	○		
26	電気音響測定（測定内容は測定と調整による）	○		

西区役所等複合庁舎（在宅サービスセンター併存）移転改修電気工事 西区在宅サービスセンター（区役所等複合庁舎併存）新築電気工事		完成図
音響設備　特記仕様書（1）		No. 173
縮尺	N.S	180
[redacted]	完成 平成21年11月　日	
名古屋市住宅都市局営繕部設備課		
名古屋市社会福祉協議会		
株式会社　NTTファシリティーズ		
本図記入寸法は特記なき限り（mm）単位とする		

施工：サンワコムシス・信立 特別共同企業体

No.	機器名称	数量	機器仕様		参考品番
1	デジタルミキサー（別途工事）	1 台			
	デジタルミキサー		形式	20イン、10バス、8アウトプットプロセッサー、8マトリクスアウト	
			入力回路	アナログ：モノラルX16、ステレオX4、TB、AUX、エアモニ（L、R）X1、サラウンドX1	
				デジタル：マトリクスラップ（AES/EBU）X8	
			出力回路	アナログアウト選択：メイン（L、R）X1、グループ（1～4）、AUX1、2または マトリクスアウト（1～8）を選択	
				アナログアウト固定：EFX1、2、録音（L、R）X1、モニター（L、R）X1、	
				デジタルアウト：デジタル（AES/EBU）X8	
			周波数特性	20Hz～20kHz　+0.5dB、-1.0dB （入力感度+4dB）	
			入力換算雑音	－126dB以下	
			電源	AC100V　50/60Hz　55W	
			リモート入力	8系統（無電圧メーク接点）、4系統（VCA）	
			リモート出力	7系統（無電圧メーク接点）	
			制御入出力	RS－422	
			A/D、D/Aコンバータ	24ビットデジタルシグマ変調方式	
			メーター	12ポイントX2ch LEDバーグラフメーター、12ポイントX全チャンネル	
			機能	イコライザー、ハウリングサプレッサー、コンプレッサー/リミッター、ディレイ、リバーブを搭載	
				パターンメモリー機能、マトリクス機能、オートマイクレベルコントローラ（モノ5・モノ6のみ）機能	
			付属品	専用本棚X1	
				調整本用椅子X1	
				接続ケーブルX1	
2	効果機器本（別途工事）	1 本			
	MDデッキ	(1)	形式	業務用ミニディスクレコーダ	
			使用ディスク	ミニ・ディスク	
			録音/再生時間	80分（STEREO）/160分（MONO）	
			周波数特性	20Hz～20kHz ±0.5dB	
	CDプレーヤ	(1)	形式	業務用コンパクトディスクプレーヤ	
			使用ディスク	CD/CD-R/CD-RW	
			周波数特性	20Hz～20kHz ±0.5dB	
			S/N比	95dB（1kHz）	
	ダブルカセットデッキ	(1)	トラック方式	4トラック2チャンネル（業務用）	
			ヘッド	録音/再生X1、消去X1（デッキ1、2共）	
	デジタルエフェクター	(1)	メモリーバンク	プリセットバンク97、ユーザーバンク99、クラシックバンク25	
			入出力	アナログ入出力（L、R）　デジタル入出力（AES/EBU）	
	電源制御部	(1)	電源	AC100V	
			ACコンセント	非連動X2、連動X9（全コンセント合計14、8A以下）	
	収納本	(1)	材質	EIA19インチラックマウントパネルに準拠、キャスター付	
3	入力パッチ盤（別途工事）	1 本			
	ワイヤレス受信機（4ch）	(1)	アンテナ入力	75Ω 2系統2回路	
			受信周波数	800MHz帯　30波中の任意の4波	
	ワイヤレス受信機（2ch）	(1)	アンテナ入力	75Ω 2系統2回路	
			受信周波数	800MHz帯　30波中の任意の2波	
	ワイヤレス混合分配器	(1)	混合分配数	α・βを2入力、α・βを4分配	
			通過周波数帯域	806MHz～810MHz帯	
	入力パッチ盤	(1)	使用コネクター	XLR3型　数量はシステム図による	
	デジタルICレコーダ（開演ブザー用）	(1)	カード形式	PCMCIA2、1/JEIDA4、2規格準拠	
			メッセージ	PCカード1枚につき99メッセージ	
			入出力	ライン出力、外部入力、マイク入力、制御入力端子	
	開演ブザースイッチ	(1)	スイッチ	ON/OFFスイッチ	
	パターン制御部	(1)	機能	DMP、DMEのパターン設定および操作部、パターン：2パターン以上	
	インカム機器	(1)	形式	電源部およびインターカムラインを持つラックマウント型メインステーション　スピーカ付	
			チャンネル数	2チャンネル	
			ライン・インピーダンス	10kΩ（ターミネーション付）	
	電源制御部	(1)	電源	AC100V	
			ACコンセント	非連動X2、連動X9（全コンセント合計40A以下）、非常放送用設備端子付	
	機器架	(1)	規格	EIA19インチラックマウントパネルに準拠、端子盤付	
4	電力増幅器（別途工事）	2 式			
	モニターユニット	(2)	PA入力	12回路（100V系/ライン入力）	
			メーター	7ポイントバーグラフメータLED	
			モニタースピーカ	1W、音量調整付	
	300W+300Wパワーアンプ	(3)	定格出力	300W+300W /8Ω	
			周波数特性	20Hz～20kHz±0.5dB （4Ω 1W出力時）	
			S/N比	105dB以上	
	150W+150Wパワーアンプ	(4)	定格出力	150W+150W /8Ω	
			周波数特性	20Hz～20kHz±0.5dB （4Ω 1W出力時）	
			S/N比	105dB以上	
	60W+60Wパワーアンプ（Hi-z）	(1)	定格出力	60W+60W /170Ω	
			周波数特性	20Hz～20kHz±0.5dB （170Ω 1W出力時）	
			S/N比	105dB以上	
	80W+80Wパワーアンプ	(1)	定格出力	80W+80W /8Ω	
			周波数特性	20Hz～20kHz±0.5dB （4Ω 1W出力時）	
			S/N比	105dB以上	
	入出力ジャック盤	(2)	使用コネクター	2Cジャック　数量はシステム図による	
	デジタルマルチプロセッサー	(3)	機能	GEQ、PEQ、ディレイ、クロスオーバネットワーク、コンプレッサー/リミッター、ノイズゲート	
			入出力	アナログ1入力4出力1系統または1入力2出力2系統、AES/EBUフォーマットに準拠	
			周波数特性	20Hz～20kHz　+0.5dB　-1.0dB	
			ユーザーメモリー	16種	
			パターンコントロール	メイク接点方式　制御パターン数：12+MUTE	
	デジタルマルチイコライザー	(4)	機能	GEQ、PEQ、ディレイ、ノッチフィルター、コンプレッサー/リミッター、ノイズゲート	
			入出力	アナログ2入力2出力、AES/EBUフォーマットに準拠	
			周波数特性	20Hz～20kHz　+0.5dB　-1.0dB	
			ユーザーメモリー	メモリー数16種+簡易メモリー1種	
			パターンコントロール	メイク接点方式　制御パターン数12+BYPSS、MUTE	
	補聴者用ベースユニット	(1)	搬送周波数	2.3/2.8/3.3/3.8MHz（2波選択）	
			周波数特性	30kHz～16kHz	
			出力回路	2ch	
	ベースユニット用電源部	(1)	電源出力	AC24V　2A　3～6回路（各回路アイソレート）	
			オーディオ入出力	0dB、バランス	
			EMGライン入力	0dB、バランス	
	出力スイッチ・コネクター盤	(2)	使用コネクター	XLR4型　数量はシステム図による	
			使用スイッチ	トグル型　数量はシステム図による	
	電源制御部	(2)	電源	AC100V	
			ACコンセント	非連動X2、連動X9（全コンセント合計40A以下）、非常放送用設備端子付	
	収納架	(2)	規格	EIA19インチラックマウントパネルに準拠、ファンユニット、端子盤付	

No.	機器名称	数量	機器仕様		参考品番
5	舞台袖操作卓　(別途工事)	1 卓			
	コンパクトミキサー	(1)	入力	モノラルX6、ステレオ(L、R)X3、サブX1、映像X2	
			出力	メインX2、モノラルX2、サブX2、REC(L、R)X2、映像X1	
	CD/MDデッキ	(1)	形式	業務用CD、MDコンビネーションデッキ	
			使用ディスク	CD/CD-R/CD-RW(CD)、ミニディスク(MD)	
			記録モード	STEREO/MONO/LP2/LP4(MD)	
			録音時間	80分(標準)	
	カセットデッキ	(1)	トラック方式	4トラック 2チャンネル (業務用)	
			ヘッド構成	録音/再生ヘッドX1、消去ヘッドX1	
	電源制御部	(1)	電源	AC100V	
			ACコンセント	非連動X2、連動X9(全コンセント合計14、8A以下)	
	収納卓	(1)	材質	EIA19インチラックマウントパネルに準拠、キャスター付、引出しユニット共	
6	プロセニアムスピーカ　(別途工事)	1 式			
	2ウェイスピーカ	(2)	形式	2ウェイバスレフタイプ	
			指向角	水平60°×垂直40°	
			許容入力	400W/8Ω	
			周波数特性	70Hz~20kHz	
			出力音圧レベル	99dB(1m/1W)	
	取付金具	(1)	金具	スピーカ取付金具、用ワイヤー、落下防止ワイヤー	
7	サイドスピーカ　(別途工事)	2 式			
	2ウエイスピーカ	(1)	形式	2ウェイバスレフタイプ	
			指向角	水平60°×垂直40°	
			許容入力	400W/8Ω	
			周波数特性	70Hz~20kHz	
			出力音圧レベル	99dB(1m/1W)	
	サブウーハ	(1)	形式	サブウーハシステム	
			許容入力	400W/8Ω(RMS)	
			周波数特性	30Hz~1.4kHz	
			出力音圧レベル	92dB(1m/1W)	
	取付金具	(1)	金具	スピーカ取付金具、スピーカ固定金具	
8	固定はね返りスピーカ　(別途工事)	2 台	形式	2ウェイバスレフタイプ	
			許容入力	300W/8Ω	
			周波数特性	70Hz~18kHz	
			出力音圧レベル	99dB(1m/1W)	
	取付金具	(1)	金具	壁面取付金具	
9	ステージスピーカ　(別途工事)	2 式			
	2ウェイスピーカ (別途工事)	(1)	形式	2ウェイバスレフタイプ	
			許容入力	300W/8Ω	
			周波数特性	70Hz~18kHz	
			出力音圧レベル	99dB(1m/1W)	
	移動台	(1)	材質	鋼板製、キャスター付	
10	はね返りスピーカ　(別途工事)	2 台	形式	2ウェイバスレフタイプ	
			指向角	水平60°×垂直40°	
			許容入力	160W/8 Ω	
			周波数特性	70Hz~20kHz	
			出力音圧レベル	92dB(1m/1W)	
11	移動型スピーカ　(別途工事)	2 台	形式	2ウェイバスレフタイプ	
			許容入力	300W/8Ω	
			周波数特性	70Hz~18kHz	
			出力音圧レベル	99dB(1m/1W)	
			付属品	スピーカスタンド	
12	モニタースピーカ　(別途工事)	2 台	形式	2ウェイバスレフタイプ	
			許容入力	160W/8Ω	
			周波数特性	45Hz~22kHz(-10dB)	
			出力音圧レベル	87dB(1m/1W)	
			取付金具	天井取付金具	
13	ホワイエ系スピーカ　(別途工事)	3 台	形式	12cmフルレンジ密閉方式	
			周波数特性	110Hz~19kHz	
			定格入力	10W	
			出力音圧レベル	87dB(1m/1W)	
			インピーダンス	330Ω/1kΩ/2kΩ	
14	天井埋込スピーカ(ATT付)　遮音系　(別途工事)	5 台	定格入力	3W(3.3kΩ)、1W(10kΩ)	
			周波数特性	100Hz~15kHz	
			出力音圧レベル	92dB(1m/1W)	
			パネル	アルミパンチング	
15	天井埋込スピーカ(ATT無)　遮音系　(別途工事)	4 台	定格入力	3W(3.3kΩ)、1W(10kΩ)	
			周波数特性	100Hz~15kHz	
			出力音圧レベル	92dB(1m/1W)	
			パネル	アルミパンチング	
16	アッテネータ　(別途工事)	4 個	入力容量	0.5~6W　20kΩ~1.67kΩ	
			音量調節	5段階、OFF、1、2、3、4	
17	ワイヤレスアンテナ　(別途工事)	4 台	入力周波数	806MHz~810MHz帯	
			出力周波数	260MHz帯	
			取付方法	壁取付	
18	エアモニターマイクロホン　(別途工事)	2 式	形式	単一指向コンデンサー型	
			周波数特性	40Hz~18kHz	
			出力インピーダンス	500Ω±30% (1kHz)平衡形	
			付属品	サスペンション金具および取付プレート	
19	舞台下手コンセント盤　(別途工事)	1 面	使用コネクター	NK27-31SX2、NK27-32SX1、XLR3-31-F77X16、XLR3-32-F77X16、	
				XLR6-32X1X調光プザースイッチX1	
			ボックス	鋼板製壁付型	
20	舞台上手コンセント盤　(別途工事)	1 面	使用コネクター	NK27-31SX1、XLR3-31-F77X8、XLR3-32-F77X8、XLR6-32X1	
			ボックス	鋼板製壁付型	

No.	機器名称	数量	機器仕様		参考品番
21	マイクコンセントボックス(2ヶ用)　(別途工事)	5 個	使用コネクター	XLR3-13X2	
			ボックス	鋼板製、床埋込型	
22	スピーカコンセントボックス(2ヶ用)　(別途工事)	2 個	使用コネクター	XLR4-13X2	
			ボックス	鋼板製、床埋込型	
23	スピーカコンセントボックス(1ヶ用)　(別途工事)	2 個	使用コネクター	XLR4-13X1	
			ボックス	鋼板製、床埋込型	
24	ラインコンセントプレート(4ヶ用)　(別途工事)	1 個	使用コネクター	XLR3-31X4	
			適合ボックス	JIS規格2ヶ用スイッチボックス プレート付	
25	マイクコンセントプレート(1ヶ用)　(別途工事)	3 個	使用コネクター	XLR3-13X1	
			適合ボックス	JIS規格1ヶ用スイッチボックス プレート付	
26	インカムコンセント　(別途工事)	2 個	チャンネル	2ch	
			適合ボックス	JIS規格1ヶ用スイッチボックス プレート付	
27	可搬型子機　(別途工事)	2 台	チャンネル	2ch	
			機能	スピーカ内蔵 A、B 2系統のうち1系統を選択し通信を行う、可搬型	
			付属	ポータブルボックス	
28	ベルトパック子機　(別途工事)	2 台	チャンネル	1ch	
			コネクター	ヘッドセット用X1、ライン用X1	
29	ヘッドセット　(別途工事)	4 台	機能	送話用マイクロホンと片耳受話用ヘッドホンを持つ	
			ヘッドセット	片耳式	
			マイク	ダイナミック型、単一指向性	
30	赤外線送信機　(別途工事)	4 台	電源	AC24V	
			搬送周波数	50kHz~8MHz	
			波長	870nm	
			ダイオード	120個	
31	赤外線受信機　(別途工事)	10台	受信チャンネル	1ch(2.8MHz)	
			電源	アルカリ電池使用(寿命100時間以上)	
			周波数特性	100Hz~10kHz	
			備考	ネックストラップがインダクター機能を有する	
32	ヘッドホン　(別途工事)	10台	スピーカ	ダイナミックマイラータイプ	
			出力レベル	10mW(最大20mW)	
			プラグ	3.5mm、ステレオ	
33	シルエットインダクター　(別途工事)	10台	インピーダンス	320±20% 1kHz	
			入力レベル	200mW	
			プラグ形状	3.5mm、ステレオ	
34	ダイナミックマイクロホン　(別途工事)	10本	指向特性	ハイパーカディオイド	
			周波数特性	70Hz~16kHz	
			感度	-52dB±3.5dB	
35	ワイヤレスマイク(ハンド型)　(別途工事)	5 個	送信周波数	800MHz帯 30波中1波	
			発信方式	水晶制御PLLシンセサイザー方式	
			使用マイク	単一指向性エレクトレットコンデンサー型	
36	ワイヤレスマイク(タイピン型)　(別途工事)	2 台	送信周波数	800MHz帯 30波中1波	
			発信方式	水晶制御PLLシンセサイザー方式	
			使用マイク	単一指向性エレクトレットコンデンサー型	
37	ワイヤレスマイク(卓上型)　(別途工事)	2 台	送信周波数	800MHz帯 30波中1波	
			発信方式	水晶制御PLLシンセサイザー方式	
			使用マイク	単一指向性エレクトレットコンデンサー型	
38	マイクスタンド(卓上型)　(別途工事)	3 台	スタンド高さ	220mm~370mm	
39	マイクスタンド(床上型)　(別途工事)	5 台	スタンド高さ	900mm~1500mm	
40	マイクスタンド(ブーム型)　(別途工事)	4 台	スタンド高さ	960mm~1600mm　ブーム長さ:約850mm	
41	ワイヤレス充電器　(別途工事)	4 台	充電方式	非接触充電方式	
			充電本数	同時2本	
42	予備品・付属品　(別途工事)	1 式			
	舞台袖操作卓接続ケーブル	(1)	長さ	10m、両端NK27型コネクター付	
	マイクケーブルA	(10)	長さ	5m、両端XLR4型コネクター付	
	マイクケーブルB	(5)	長さ	10m、両端XLR4型コネクター付	
	マイクケーブルC	(5)	長さ	20m、両端XLR4型コネクター付	
	スピーカケーブルA	(4)	長さ	10m、両端XLR4型コネクター付	
	スピーカケーブルB	(2)	長さ	20m、両端XLR4型コネクター付	
	パッチコードA	(10)	長さ	0.1mX10 コネクター付	
	パッチコードB	(20)	長さ	0.2mX20 コネクター付	
	パッチコードC	(10)	長さ	0.5mX10 コネクター付	
	パッチコードD	(5)	長さ	1mX5 コネクター付	

西区役所等複合庁舎(在宅サービスセンター併存)移転改築電気工事 西区在宅サービスセンター(区役所等複合庁舎併存)新築電気工事	完成図
音響設備　特記仕様書(2)	No. 174
縮尺　NS	180
[redacted]	完成 平成21年11月　日
名古屋市住宅都市局営繕部設備課	
名古屋市社会福祉協議会	
株式会社　NTTファシリティーズ	
本図記入寸法は特記なき限り(mm)単位とする	

施工：サンワコムシス・信立 特別共同企業体

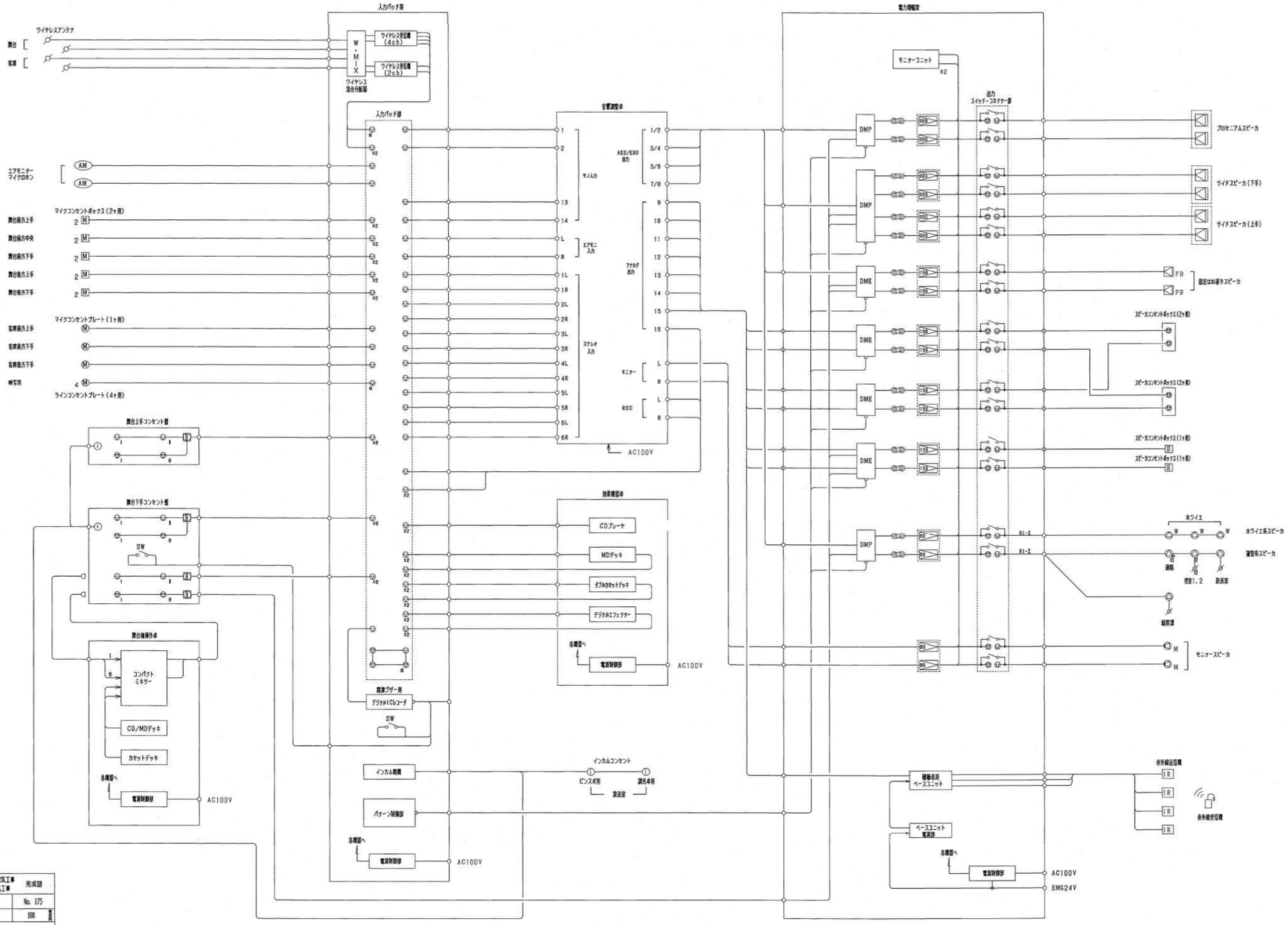

西区役所等複合庁舎（在宅サービスセンター併存）移転改修電気工事 西区在宅サービスセンター（区役所等複合庁舎併存）新築電気工事	完成図
音響設備　系統図	No. 175
縮尺　R　NS	198
[redacted]	完成 平成21年11月　日
名古屋市住宅都市局営繕部設備課	
名古屋市社会福祉協議会	
株式会社　NTTアフィシリティーズ	
本図記入寸法は特記なき限り（mm）単位とする	施工：サンワコムシス・信立 特別共同企業体

MIX 音響調整卓

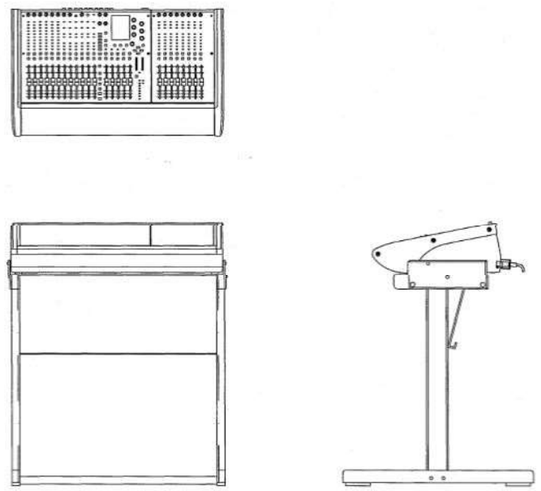

P 入力パッチ架

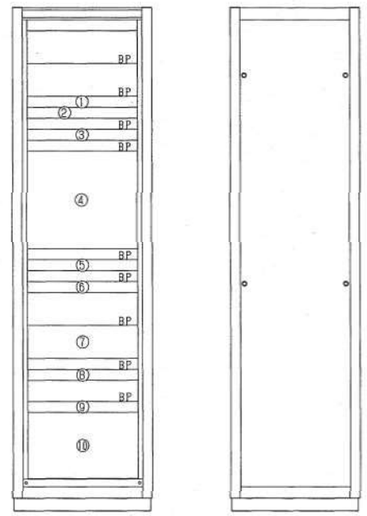

No.	名　　称
①	ワイヤレス受信機（4ch）
②	ワイヤレス受信機（2ch）
③	ワイヤレス混合分配器
④	入力パッチ部
⑤	デジタルICレコーダ（開演ブザー用）
⑥	開演ブザースイッチ
⑦	パターン制御部
⑧	インカム親機
⑨	電源制御部
⑩	端子部
BP	ブランクパネル

W 舞台袖操作卓

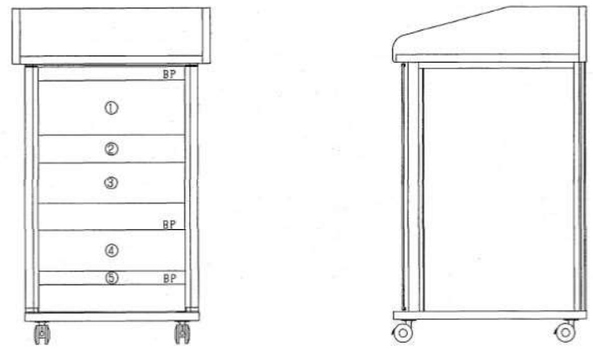

No.	名　　称
①	コンパクトミキサー
②	CD/MDデッキ
③	カセットデッキ
④	引出しユニット
⑤	電源制御部
BP	ブランクパネル

C 効果機器卓

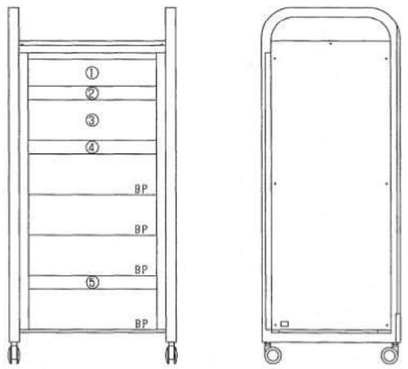

No.	名　　称
①	MDデッキ
②	CDプレーヤ
③	ダブルカセットデッキ
④	デジタルエフェクター
⑤	電源制御部
BP	ブランクパネル

PA 電力増幅架

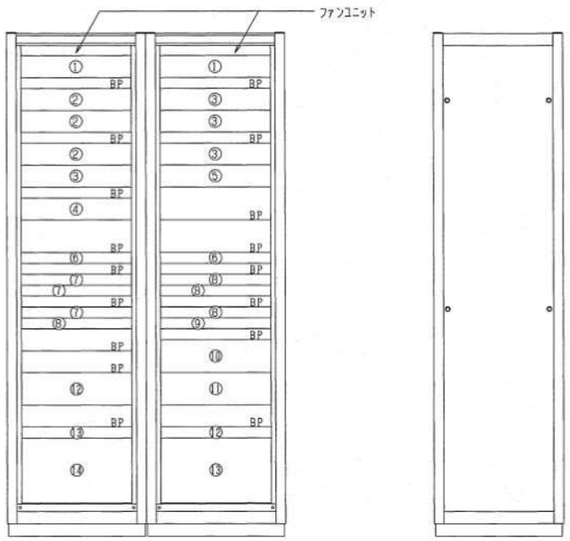

No.	名　　称
①	モニターユニット
②	300W+300W パワーアンプ
③	150W+150W パワーアンプ
④	60W+60W パワーアンプ（Hi-Z）
⑤	80W+80W パワーアンプ
⑥	入出力ジャック部
⑦	デジタルマルチプロセッサー（DMP）
⑧	デジタルマルチイコライザー（DME）
⑨	補聴者用ベースユニット
⑩	ベースユニット用電源部
⑪	出力スイッチ・コネクター部
⑫	電源制御部
⑬	端子部
BP	ブランクパネル

西区役所等複合庁舎（在宅サービスセンター併存）移転改修電気工事 西区在宅サービスセンター（区役所等複合庁舎併存）新築電気工事	完成図
音響設備　機器姿図（1）	No. 176
縮尺　NS	180・[redacted]
[redacted]	完成 平成21年11月　日
名古屋市住宅都市局営繕部設備課	
名古屋市社会福祉協議会	
株式会社　NTTファシリティーズ	
本図記入寸法は特記なき限り（mm）単位とする	

施工：サンワコムシス・信立 特別共同企業体

プロセニアムスピーカ

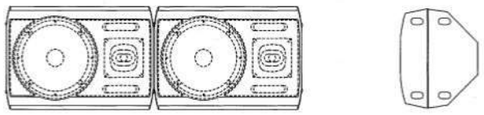

天井埋込スピーカ（ATT無）

〈運営系〉

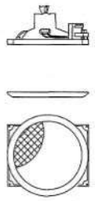

舞台下手コンセント盤

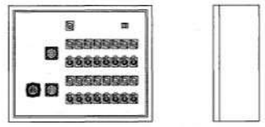

ラインコンセントプレート（4ヶ用）

サイドスピーカ

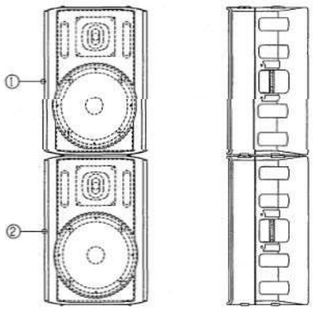

No.	名称
①	2ウェイスピーカ
②	サブウーハ

モニタースピーカ

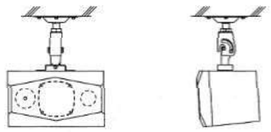

アッテネータ

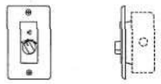

舞台上手コンセント盤

マイクコンセントプレート（1ヶ用）

ホワイエ系スピーカ

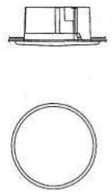

ワイヤレスアンテナ

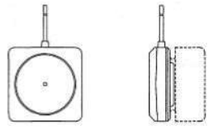

マイクコンセントボックス（2ヶ用）

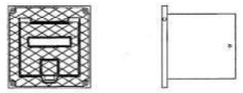

インカムコンセント

固定はね返りスピーカ

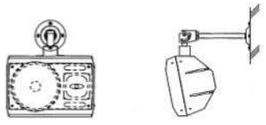

天井埋込スピーカ（ATT付）

〈運営系〉

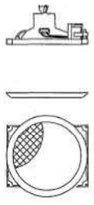

エアモニターマイクロホン

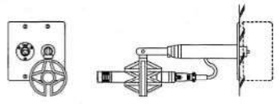

スピーカコンセントボックス（2ヶ用）

スピーカコンセントボックス（1ヶ用）

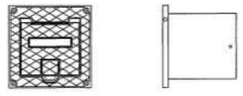

可搬型子機

西区役所等複合庁舎（在宅サービスセンター併存）移転改修電気工事 西区在宅サービスセンター（区役所等複合庁舎併存）新築電気工事	完成図
音響設備　機器姿図（2）	No. 177
縮尺　NS	190
[redacted] 完成 平成21年11月　日	
名古屋市住宅都市局営繕部設備課	
名古屋市社会福祉協議会	
株式会社　NTTファシリティーズ	
本図記入寸法は特記なき限り（mm）単位とする	

施工：サンワコムシス・信立 特別共同企業体

ベルトパック子機	ヘッドホン	ワイヤレスマイク（タイピン型）	マイクスタンド（ブーム型）
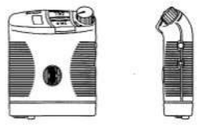	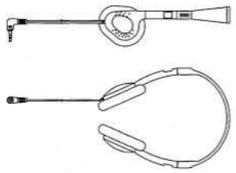	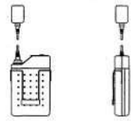	
ヘッドセット	シルエットインダクター	ワイヤレスマイク（卓上型）	ワイヤレス充電器
	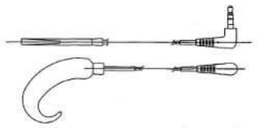		
赤外線送信機	ダイナミックマイクロホン	マイクスタンド（卓上型）	
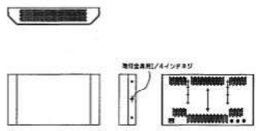			
赤外線受信機	ワイヤレスマイク（ハンド型）	マイクスタンド（床上型）	
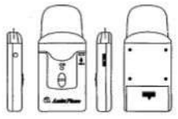	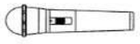		

西区役所等複合庁舎（在宅サービスセンター併存）移転改修電気工事 西区在宅サービスセンター（区役所等複合庁舎併存）新築電気工事		完成図
音響設備　機器姿図（3）		No. 178
縮　尺	N.S	180
[redacted]	完成 平成21年11月　日	
名古屋市住宅都市局営繕部設備課		
名古屋市社会福祉協議会		
株式会社　NTTファシリティーズ		
本図記入寸法は特記なき限り（mm）単位とする		

施工：サンワコムシス・信立 特別共同企業体

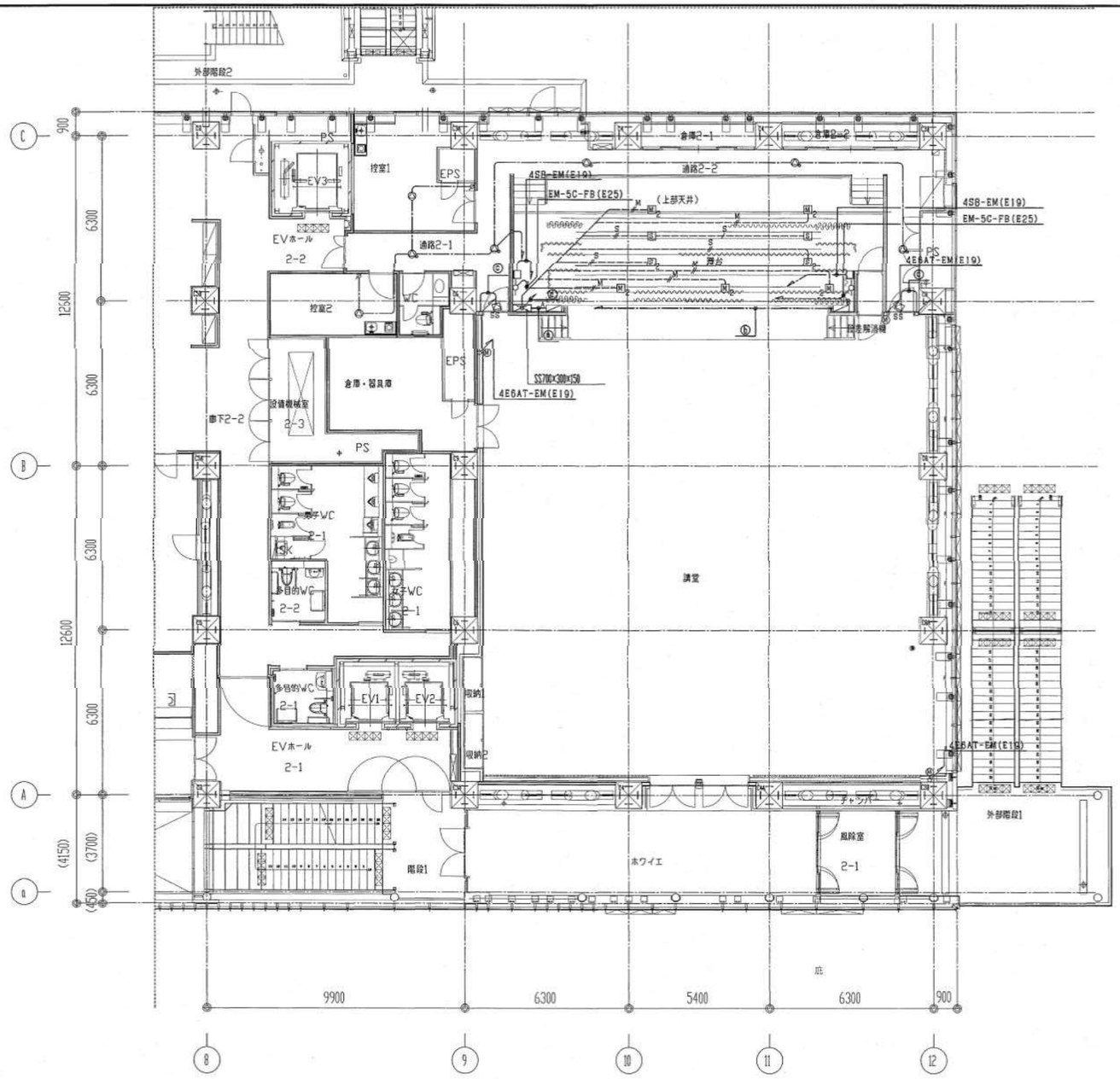

2階平面図 S=1:100

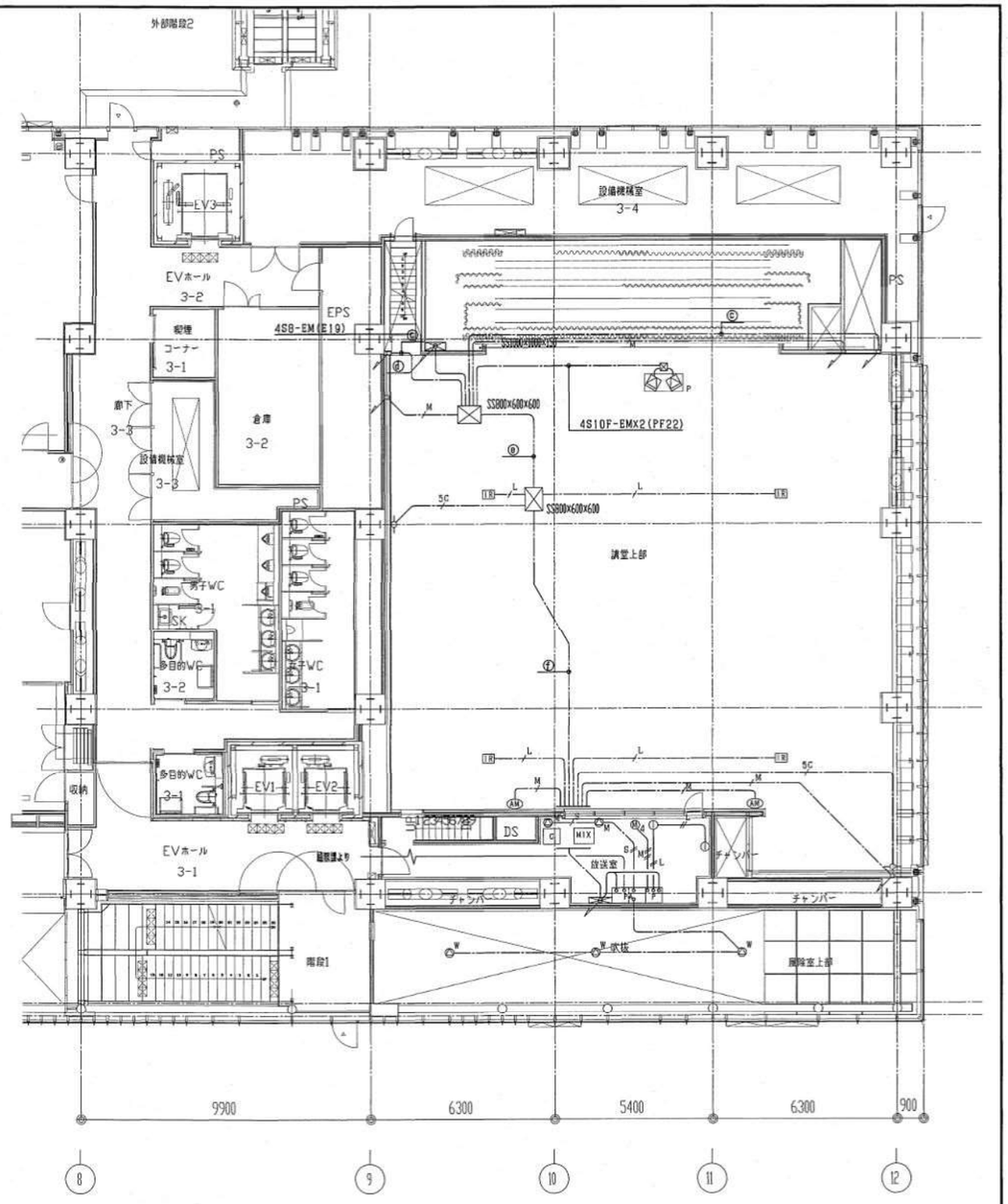

3階平面図 S=1:100

凡例

記号	名称	備考	記号	名称	備考
MIX	音響調整卓		Ⓐ	天井埋込スピーカ(ATT無)	
C	放送機器卓			アッテネーター	
P	入力パッチ盤		AM	エアモニターマイク	
PA	電力増幅器			ワイヤレスアンテナ	
W	舞台補助竹卓		A	舞台下手コンセント盤	
	プロセニアムスピーカ		B	舞台上手コンセント盤	
SS	サイドスピーカ		M2	マイクコンセントボックス(2ヶ用)	
FB	固定はね返りスピーカ		M4	ラインコンセントプレート(4ヶ用)	
M	モニタースピーカ		M	マイクコンセントプレート(1ヶ用)	
W	ホワイエ系スピーカ			インカムコンセント	
	天井埋込スピーカ(ATT付)		IR	赤外線送信機	
S	スピーカコンセントボックス				
S2	スピーカコンセントボックス(2個用)				

(注記)

1. 特記なき配線配管は下記による。

M	4E6AT-EM	(E19)
M	4E6AT-EM X2	(E25)
M	4E6AT-EM X4	(E31)
M	4E6AT-EM X6	(E31)
L	4E6AT-EM	(E19)
L	4E6AT-EM X2	(E25)
S	4S8-EM	(E19)
S	4S8-EM X2	(E25)
S	[4S8-EMX2(E25)] X2	
	EM-AE1.2-3C	(PF16)
5C	EM-5C-FB	(E19)

2. 図中 ⓐ ~ ⓕ の配線は下記による。

ⓐ

[4E4-8AT-EM(E31)]X3	
EM-FCPEED.9-5P	(E25)
4E6AT-EM X2	(E25)

ⓑ

4E4-8AT-EM	(E25)
4E6AT-EM X2	(E25)

ⓒ

4S10F-EM X2	(PF22)X2

ⓓ

4E4-8AT-EM	(E39)
4E4-8AT-EM	(E39)
4E4-8AT-EM	(E39)
4E4-8AT-EM EM-AE1.2-3C 4E6AT-EM X2	(E39)
4E6AT-EM X2 EM-FCPEED.9-5P	(E39)
4E6AT-EM X10	(E39)
4S8-EM X6 4S8-EM X2	(E39)
EM-FCPEED.9-10P	(E39)

ⓔ

EM-AE1.2-3C	(E19)
EM-FCPEED.9-5P	(E25)
4E6AT-EMX4	(E31)
EM-5C-FB X2	(E39)
4E6AT-EM X11	(E39)
4S8-EM X8	(E51)
4S10F-EM X6	(E51)
4E4-8AT-EMX4	(E63)

ⓕ

EM-AE1.2-3C	(E19)
EM-FCPEED.9-5P	(E25)
4E6AT-EMX4	(E31)
EM-5C-FB X4	(E39)
4E6AT-EMX13	(E39)
4S8-EM X8	(E51)
4S10F-EMX6	(E51)
4E4-8AT-EMX4	(E63)

西区役所等複合庁舎(在宅サービスセンター併存)移転改修電気工事 西区在宅サービスセンター(区役所等複合庁舎併存)新築電気工事	完成図
音響設備 2・3階平面図	No. 179
縮尺 1/100	180
[redacted]	完成 平成21年11月 日
名古屋市住宅都市局営繕部設備課	
名古屋市社会福祉協議会	
株式会社 NTTファシリティーズ	
本図記入寸法は特記なき限り(mm)単位とする	

施工：サンワコムシス・信立 特別共同企業体

No.	名　称
①	音響調整卓
②	効果機器卓
③	入出力パッチ架
④	電力増幅架
⑤	モニタースピーカ
⑥	ラインコンセントプレート（4ヶ用）
⑦	インカムコンセント
⑧	音響電源分電盤

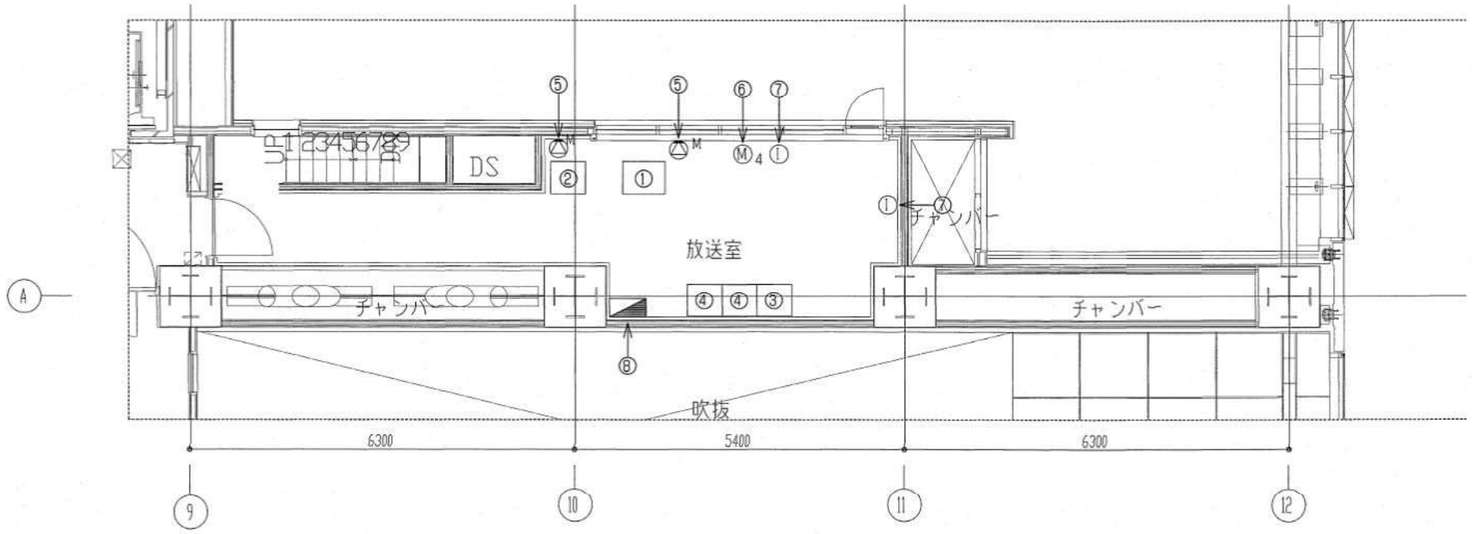

放送室配置図 S=1:50

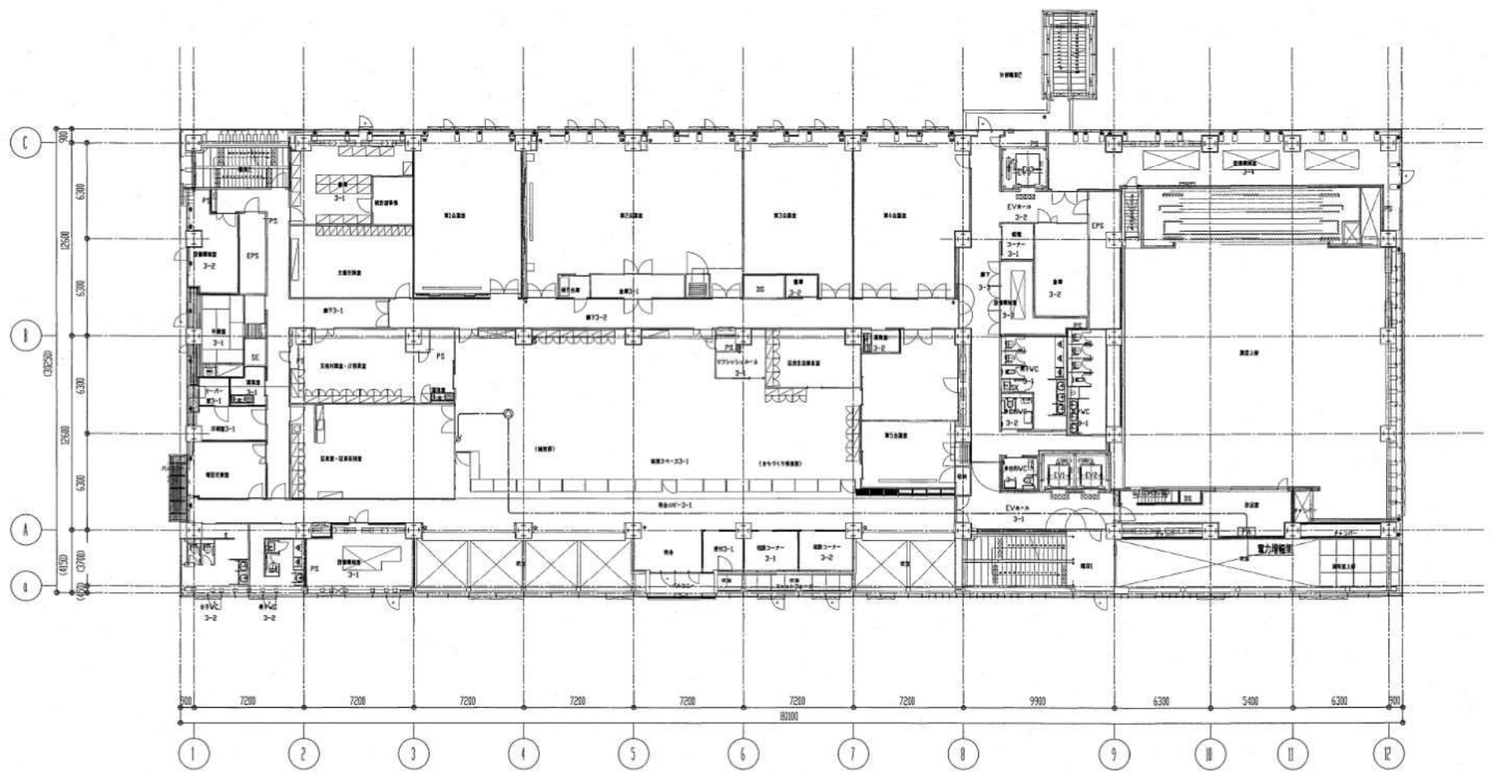

3階平面図 S=1:200

（注記）
1. 特記なき配線配管は下記による。

———— EM-AE1.2-3C (PF16)

西区役所等複合庁舎（在宅サービスセンター併存）移転改修電気工事 西区在宅サービスセンター（区役所等複合庁舎併存）新築電気工事	完成図
音響設備　3階平面図・調整室配置図	No. 100
縮　尺　1/200,1/50	100
[redacted] 完成 平成21年11月　B	
名古屋市住宅都市局営繕部設備課	
名古屋市社会福祉協議会	
株式会社　NTTファシリティーズ	
本図記入寸法は特記なき限り（mm）単位とする	

施工：サンワコムシス・信立 特別共同企業体

資料 10　監視カメラ設備等工事特記仕様書

・別紙「防犯カメラ設置一覧表」の位置に、ネットワークを使用したカメラを設置し、警備員室内に設置するネットワークディスクレコーダーで常時映像の録画を可能とすること。
・ネットワークカメラは、人物の特定がしやすいように、有効画素数は 130 万画素以上、記録間隔は 15fps とし、屋内用カメラの最低照度はカラー時 0.03lx、白黒時 0.003lx、屋外用カメラは、カラー時 0.016lx、白黒時 0.002lx とすること。
・ネットワークカメラは、暗所でも撮影可能な暗部補正、逆光補正機能を有し、人物の特定がしやすいものとし、遠隔操作により、ズーム機能及び角度変更機能を有すること。
・表示モニターは、警備員室、区役所総務課及び各庶務担当係に設置し、各モニターは監視画面を分割表示できるものとすること。
・警備員室及び区役所総務課において、カメラ操作、カメラ選択ができるものとすること。
・機器の障害時の録画ミス等を事前に防ぐため、カメラ異常、ネットワーク異常、録画異常、HDD の障害発生時にアラーム出力が可能なものとすること。
・ネットワークレコーダーは、20 台分のカメラ映像録画に対応し、24 時間連続録画を行えることとし、1 カ月分の録画保存が可能なものとすること。

別表　防犯カメラ設置一覧表

外部カメラ

主な監視場所等	台数
出入口	各 1
駐車場、駐輪場	各 1
多目的広場	1

庁舎内部カメラ

設置階	主な監視場所等	台数
地階	駐車場	5
1 階	エントランス（メイン、サブ）、職員用出入口	各 1
	土木事務所駐車場	1
	総合案内窓口	1
2 階	交通部分、区役所待合スペース	2
3 階	交通部分、保健センター待合ホール	2
4 階	交通部分、市税事務所待合スペース、市税事務所サーバー室	3
5 階	交通部分、区役所待合スペース、区役所サーバー室、講堂 講堂待合スペース	5
―	エレベーター	各 1

資料 11　セキュリティの考え方

・複合庁舎内は、来庁者動線と職員動線を可能な限り分離し、施設の出入口についても、来庁者出入口（エントランス）職員用出入口を区別して整備すること。
・職員用出入口には、電気錠によるセキュリティシステムを整備すること。
・電気錠は、非接触カードにより、目的別に開閉するドアを設定できるものとすること。
・下表を参考にセキュリティエリアを設定すること。

レベル	諸室名	備考
クラス 0	玄関・エントランス、待合スペース、授乳室、交流拠点機能、便所、交通部分、その他共用（来庁者）	・来庁者が立ち入ることができる空間、諸室。 ・入退室を管理しない。
クラス 1	講堂、区役所地区本部用防災備蓄倉庫、区役所地区本部室、区役所集合会議室	・来庁者が入室できる諸室。 ・電気錠により入退室を管理する。
クラス 2	共用部（職員）	・職員、業務担当者事業者のみが立ち入る空間、諸室。 ・可能な範囲において、クラス 0 の諸室と壁、扉等により区分する。 ・電気錠により入退室を管理する（壁、扉等により区分することが可能な場合）。
	執務室、会議室、倉庫、書庫、機械室、警備員室等	・職員のみが入室できる諸室。 ・庁舎管理業務等に関連して、業務担当者事業者が入室する諸室。 ・電気錠により入退室を管理する。 ・従事・担当する職員以外は、入室できない設定も可能とする。
	応接	・来庁者が職員を伴って立ち入ることができる諸室。 ・電気錠により入退出を管理する。
クラス 3	サーバー室	・特定の職員のみが入室できる諸室。 ・電気錠により入退室を管理する。 ・監視カメラ、警報装置を整備する。