中村区役所等複合庁舎等整備事業

要求水準書（案）資料

資料１　位置図

名古屋市「都市計画基本図 DVD-ROM 版（平成 29 年度版）」を使用。

資料２　測量図

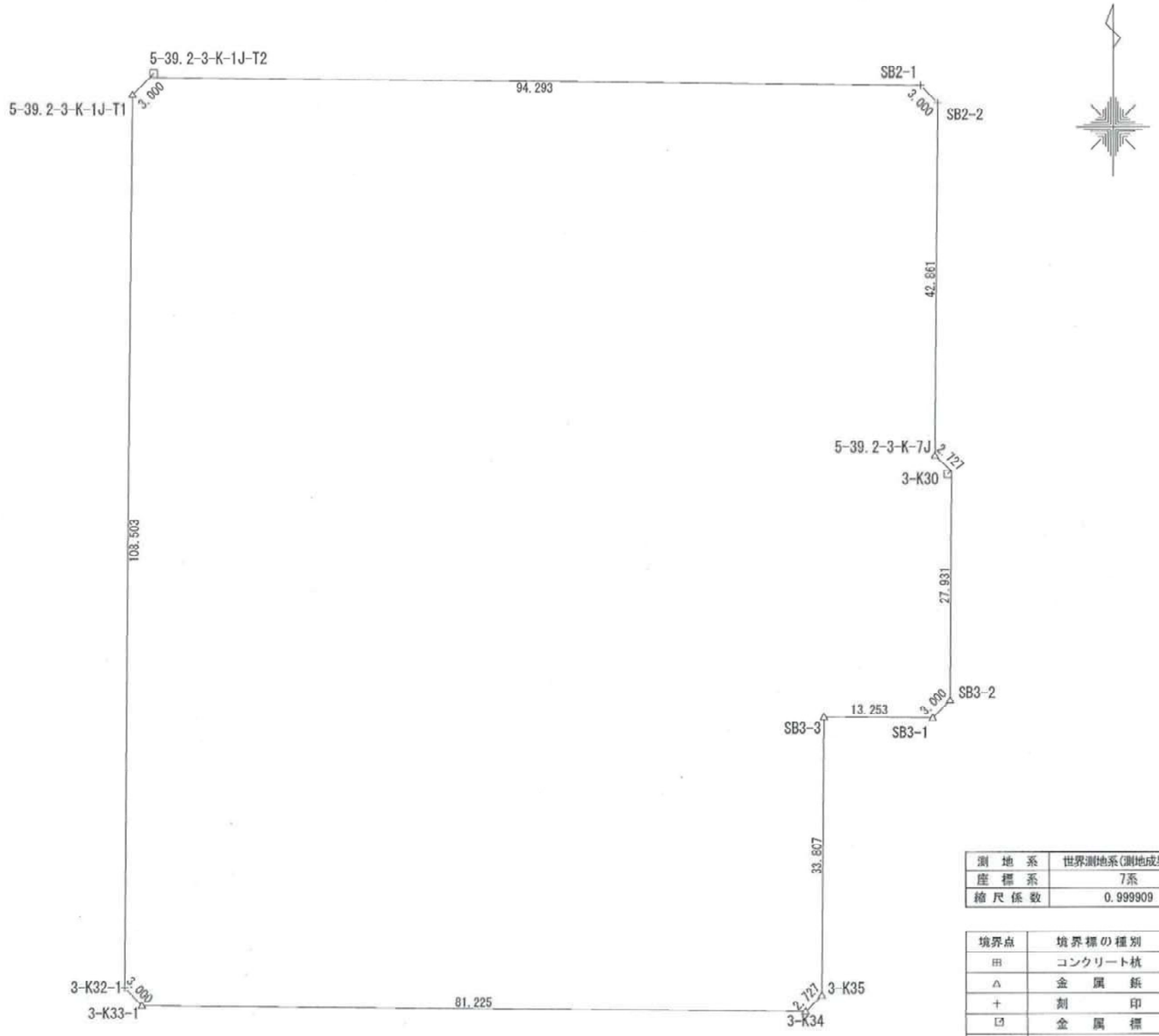

座　標　求　積　表

地　番	一丁目23-1, 二丁目22-1		
測　点	Xn	Yn	(Xn+1 − Xn-1)Yn
5-39.2-3-K-1J-T2	-91242.819	-27211.278	25687.446432
5-39.2-3-K-1J-T1	-91244.918	-27213.421	3009749.935758
3-K32-1	-91353.417	-27214.374	3010998.339360
3-K33-1	-91355.558	-27212.274	81718.458822
3-K34	-91356.420	-27131.054	-28379.082484
3-K35	-91354.512	-27129.106	-968861.762578
SB3-3	-91320.707	-27128.757	-913832.179545
SB3-1	-91320.827	-27115.505	-53824.277425
SB3-2	-91318.722	-27113.367	-814349.977845
3-K30	-91290.792	-27113.178	-806508.592788
5-39.2-3-K-7J	-91288.976	-27115.213	-1211399.255988
SB2-2	-91246.116	-27114.892	-1220224.369784
SB2-1	-91243.974	-27116.992	-89404.722624
		倍　面　積	21369.959311
		面　積	10684.9796555
		地　積	10684.97　㎡

合　計　10684.9796555

（前面道路整備・移管後）

測　地　系	世界測地系(測地成果2011)
座　標　系	7系
縮 尺 係 数	0.999909

境界点	境界標の種別
⊞	コンクリート杭
△	金　属　鋲
＋	刻　　印
⊡	金　属　標
⊠	プラスチック杭
○	計　算　点

図面作製者	[redacted]	備考		所在	名古屋市中村区松原町一丁目23番1 名古屋市中村区松原町二丁目22番1 （本陣小学校跡地）	図面名称	縮尺
				作製	平成30年6月22日	用地測量図	1/600

資料３　必要諸室及び仕様リスト

仮NO	施設区分1	施設区分2	設置階	諸室名称	用途	特記仕様（配置）	特記仕様	施設が設置予定の主な什器備品	必要床面積 ※「室数」欄の室数の合計面積 ㎡	提案グループ		室数 室	利用人数		市民入室	受付ｶｳﾝﾀｰ
										グループ	グループの合計床面積 ㎡		常時滞在 人	最大 人		
1	区役所	総務課	5	区長室	区長の執務室として使用する。	・総務課と隣接し、直接出入できる配置とする。 ・特別会議室と隣接し、直接出入できる配置とする。 ・部外者から場所を特定されにくい配置とする。	・洗面化粧台を整備する。パーティション等を整備し、執務室と区画する。 ・書棚を整備する。 ・飾り棚を整備する。 ・出入口を複数箇所整備する。 ・ピクチャーレールを整備する。	・事務机、回転椅子、脇机 ・応接テーブル、応接椅子 ・テレビ	35.00			1	1	10		
2	区役所	民生子ども課	2	保健福祉センター福祉部長室	保健福祉センター福祉部長の執務室として使用する。	・民生子ども課民生子ども係と隣接し、直接出入できる配置とする。 ・保健福祉センター福祉部長室応接と隣接し、直接出入できる配置とする。	・書棚を整備する。 ・ピクチャーレールを整備する。	・事務机、回転椅子、脇机 ・応接テーブル、応接椅子	11.25			1	1			
3	区役所	民生子ども課	2	保健福祉センター福祉部長室応接	来賓の応接室として使用する。 部内の打合せにも利用する。	・保健福祉センター福祉部長室と隣接し、直接出入できる配置とする。		・ミーティングテーブル（4対4）、ミーティングチェア	11.25			1		8		
4	区役所	総務課	5	区政部長室	区政部長の執務室として使用する。	・総務課と隣接し、直接出入できる配置とする。 ・地域力推進室の付近とする。 ・区政部長室応接と隣接し、直接出入できる配置とする。	・書棚を整備する。 ・ピクチャーレールを整備する。	・事務机、回転椅子、脇机 ・応接テーブル、応接椅子	11.25			1	1			
5	区役所	総務課	5	区政部長室応接	来賓の応接室として使用する。 部内の打合せにも利用する。	・区政部長室と隣接し、直接出入できる配置とする。		・ミーティングテーブル（4対4）、ミーティングチェア	11.25			1		8		
6	区役所	総務課	5	総務課	区民の庶務・統計選挙に関する各種届出・申告、各種証明書の交付、各種相談対応等を行うとともに、関連業務の職員の執務室として使用する。	・区長室と隣接し、直接出入できる配置とする。 ・区政部長室と隣接し、直接出入できる配置とする。 ・区本部室の付近とする。 ・区本部用防災無線室の付近とする。 ・文書交換室の付近が望ましい。 ・企画経理室と隣接が望ましい。 ・電話交換室の付近が望ましい。	・ローカウンター4窓口を整備する。 ・可動式書架を整備する。 ・物品棚を整備する。 ・大型金庫の荷重に耐えられ、かつ、金庫を固定できる床仕様とする。 ・大型金庫、防犯装置を整備する。 ・中央監視設備を整備する。 ・施錠管理設備、照明管理設備を整備する。 ・駐車場管理設備の設置スペースを整備する。 ・窓口カウンターから事務机上のディスプレイや書類が覗き込まれないレイアウトとする。 ・庁内放送用設備、自動火災報知器副受信盤を整備する。 ・非常警報、トイレ呼び出し設備を整備する。 ・エレベーターインターホンを整備する。 ・執務室内のレイアウトに合わせて、カウンターに出入口を設ける。 ・給湯室を整備する。 ・エレベーター管理設備を設置する。 ・設備盤は、なるべく1箇所にまとめ、操作、執務室内のレイアウトを考慮した配置とすること。	・事務机、回転椅子、脇机 ・共用ＯＡデスク3台、公印用事務机1台 ・作業テーブル ・冷蔵庫 ・食器棚 ・大型金庫 ・駐車場管理設備	205.28 （給湯室分は含まない。）			1	24			○
7	区役所	総務課	5	総務課待合スペース	総務課来訪者の待合スペース。			・ミーティングテーブル（2対2）、ミーティングチェア ・ロビーチェア（背もたれ有、各席肘付） ・パンフレットスタンド	10.67				―	5		
8	区役所	企画経理室	5	企画経理室	区民の企画経理関連事務に関する各種相談対応等を行うとともに、関連業務の職員の執務室として使用する。	・総務課と隣接が望ましい。	・ローカウンター1窓口を整備する。 ・可動式書架を整備する。 ・物品棚を整備する。 ・窓口カウンターから事務机上のディスプレイや書類が覗き込まれないレイアウトとする。 ・執務室内のレイアウトに合わせて、カウンターに出入口を設ける。	・事務机、回転椅子、脇机 ・冷蔵庫 ・食器棚	42.77			1	5			○
9	区役所	企画経理室	5	企画経理室待合スペース	企画経理室来訪者の待合スペース。			・ミーティングテーブル（2対2）、ミーティングチェア ・パンフレットスタンド	10.67				―			
10	区役所	地域力推進室	5	地域力推進室	区民の地域力推進・生涯学習・まちづくりに関する各種相談対応等を行うとともに、関連業務の職員の執務室として使用する。	・区政部長室の付近とする。	・ローカウンター6窓口を整備する。 ・可動式書架を整備する。 ・物品棚を整備する。 ・窓口カウンターから事務机上のディスプレイや書類が覗き込まれないレイアウトとする。 ・執務室内のレイアウトに合わせて、カウンターに出入口を設ける。 ・給湯室を整備する。	・事務机、回転椅子、脇机 ・共用ＯＡデスク2台 ・作業テーブル ・冷蔵庫 ・食器棚	170.05 （給湯室分は含まない。）			1	18			○
11	区役所	地域力推進室	5	地域力推進室待合スペース	地域力推進室来訪者の待合スペース。			・ミーティングテーブル（2対2）、ミーティングチェア ・ロビーチェア（背もたれ有、各席肘付） ・パンフレットスタンド	10.67				―	5		

仮NO	施設区分1	施設区分2	設置階	諸室名称	用途	特記仕様（配置）	特記仕様	施設が設置予定の主な什器備品	必要床面積 ※「室数」欄の室数の合計面積 ㎡	提案グループ		室数 室	利用人数		市民入室	受付ｶｳﾝﾀｰ
										グループ	グループの合計床面積 ㎡		常時滞在 人	最大 人		
12	区役所	市民課	1	市民課	区民の戸籍・住民記録に関する各種届出・申告、各種証明書の交付、各種相談対応等を行うとともに、関連業務の職員の執務室として使用する。	・保険年金課と隣接する。 ・戸籍書庫と隣接し、直接出入できる配置とする。 ・相談室と隣接する。 ・執務室は、税務窓口の執務部分と隣接させる。	・証明受付用としてハイカウンター4窓口（幅90cm・1対1×4）を整備する。 ・レジ交付用としてハイカウンター3窓口（幅90cm・1対1×3）を整備する。 ・届出関係交付用としてハイカウンター4窓口（幅90cm・1対1×3、幅180cm・2対1×1）を整備する。 ・届出受付用としてローカウンター4窓口（幅180cm・2対1×4）を整備する。 ・マイナンバー担当用としてローカウンター5窓口（幅180cm・2対1×5）を整備する。 ・閲覧用としてローカウンター1窓口（幅180cm・2対1×1）を整備する。 ・ハイカウンターは、ローカウンターの天板にハイカウンターユニットを取り付けたものとし、レイアウト変更等にフレキシブルに対応できるようにする。 ・可動式書架を整備する。 ・物品棚を整備する。 ・ロッカーを整備する。 ・リフレッシュルームを整備する。パーティション等を整備し、執務室と区画する。 ・各窓口に呼び出しマイク、呼び出し番号表示を設置する。 ・カウンターから事務机上のディスプレイや書類が覗き込まれないレイアウトとする。 ・カウンターの天板には、可動式の間仕切板を整備する。 ・カウンターに来庁者用の荷物置き、傘置きを整備する。 ・執務室内のレイアウトに合わせて、カウンターに出入口を設ける。	・事務机（グループデスク、端末あり25席、端末なし15席）、回転椅子 ・作業テーブル ・冷蔵庫 ・食器棚	272.35			1	37			○
13	区役所	市民課	1	市民課待合スペース	市民課来訪者の待合スペース。	・情報コーナーの付近とする。 ・総合案内窓口（玄関・エントランス）の付近とする。	・記載台（同時使用15名程度、うち着座式3名程度）を整備する。 ・広告媒体設置を可能とする構造・設備の確保についての提案を求める（デジタルサイネージ、カッティングシートなど多様な広告媒体が、最大限で設置できるような施設とする。また、媒体装置が想定される場所に必要な電源設備などを備える。媒体設置場所の例示としては、壁、柱、階段、エレベーター、廊下などが想定される。）。	・受付番号発券機及び電子番号表示盤 ・ロビーチェア（背もたれ有、各席肘付） ・テレビ	213.33				―	100		
14	区役所	民生子ども課	2	民生子ども課	区民の民生子ども・子ども家庭支援・保護に関する各種相談対応等を行うとともに、関連業務の職員の執務室として使用する。	・民生子ども係は保健福祉センター福祉部長室と隣接し、直接出入できる配置とする。 ・保護係は生活保護相談室と隣接する。 ・民生子ども係は児童虐待・女性支援相談室と隣接する。 ・民生子ども係は保健センター保健予防課との職員動線を短くする。	・民生子ども係にローカウンター７窓口（1対1×5、2対1×2）、保護係にハイカウンター12窓口、ローカウンター4窓口（1対1×2、2対1×2）を整備する。 ・可動式書架を整備する。 ・ハイカウンターは、ローカウンターの天板にハイカウンターユニットを取り付けたものとし、レイアウト変更等にフレキシブルに対応できるようにする。 ・物品棚を整備する。 ・リフレッシュルームを整備する。パーティション等を整備し、執務室と区画する。 ・窓口カウンターから事務机上のディスプレイや書類が覗き込まれないレイアウトとする。 ・執務室の通路に合わせて、カウンターに出入口を設ける。 ・給湯室を整備する。	・事務机、回転椅子、脇机 ・共用ＯＡデスク5台 ・作業テーブル ・冷蔵庫 ・食器棚	711.00（給湯室分は含まない。）			1	121			○
15	区役所	民生子ども課	2	民生子ども課待合スペース	民生子ども課来訪者の待合スペース。	・銀行の付近とする。 ・保護係待合スペースは就労支援コーナーの付近とする。 ・保護係待合スペースは生活保護相談室と隣接する。 ・民生子ども係待合スペースは児童虐待・女性支援相談室と隣接する。	・民生子ども係待合スペースと保護係待合スペースは、壁等で分離するとともに、来庁者の動線が被らないようにする。 ・民生子ども係の待合スペースにキッズスペースを整備する。 ・民生子ども係の待合スペースは、ベビーカーが複数配置できるよう余裕のあるものとする。 ・広告媒体設置を可能とする構造・設備の確保についての提案を求める（デジタルサイネージ、カッティングシートなど多様な広告媒体が、最大限で設置できるような施設とする。また、媒体装置が想定される場所に必要な電源設備などを備える。媒体設置場所の例示としては、壁、柱、階段、エレベーター、廊下などが想定される。）。	・ロビーチェア（背もたれ有、各席肘付）	64.00				―	30		

仮NO	施設区分1	施設区分2	設置階	諸室名称	用途	特記仕様（配置）	特記仕様	施設が設置予定の主な什器備品	必要床面積 ※「室数」欄の室数の合計面積 ㎡	提案グループ		室数 室	利用人数		市民入室	受付ｶｳﾝﾀｰ
										グループ	グループの合計床面積 ㎡		常時滞在 人	最大 人		
16	区役所	福祉課	2	福祉課	福祉・障害・地域包括ケア・介護保険・保健に関する各種相談対応等を行うとともに、関連業務の職員の執務室として使用する。	・介護認定審査会室と隣接する。 ・高齢者虐待・障害者支援相談室と隣接する。	・介護保険担当用としてハイカウンター1窓口、ローカウンター3窓口（2対1×3）を整備する。 ・障害者担当用としてハイカウンター1窓口、ローカウンター3窓口（2対1×3）を整備する。 ・高齢者担当用としてハイカウンター2窓口、ローカウンター2窓口（2対1×2）を整備する。 ・老人クラブ担当用としてローカウンター1窓口（2対1×1）を整備する。 ・福祉コンシェルジュ用としてローカウンター1窓口（2対1×1）を整備する。 ・ハイカウンターは、ローカウンターの天板にハイカウンターユニットを取り付けたものとし、レイアウト変更等にフレキシブルに対応できるようにする。 ・可動式書架を整備する。 ・物品棚を整備する。 ・リフレッシュルームを整備する。パーティション等を整備し、執務室と区画する。 ・窓口カウンターから事務机上のディスプレイや書類が覗き込まれないレイアウトとする。 ・執務室内のレイアウトに合わせて、カウンターに出入口を設ける。	・事務机、回転椅子、脇机 ・共用ＯＡデスク5台 ・作業テーブル ・冷蔵庫 ・食器棚	374.50			1	41			○
17	区役所	福祉課	2	福祉課待合スペース	福祉課来訪者の待合スペース。	・高齢者虐待・障害者支援相談室と隣接する。	・授産製品展示スペースを整備する。 ・車椅子の通行にゆとりのある広さとする。 ・広告媒体設置を可能とする構造・設備の確保についての提案を求める（デジタルサイネージ、カッティングシートなど多様な広告媒体が、最大限で設置できるような施設とする。また、媒体装置が想定される場所に必要な電源設備などを備える。媒体設置場所の例示としては、壁、柱、階段、エレベーター、廊下などが想定される。）。	・ロビーチェア（背もたれ有、各席肘付） ・パンフレットスタンド	85.33				―	40		
18	区役所	保険年金課	1	保険年金課	国民年金・国民健康保険・各種医療制度に関する各種届出・納付、各種相談対応等を行うとともに、関連業務の執務室として使用する。	・市民課と隣接する。 ・保険料納付相談室と隣接する。	・保険係にローカウンター2窓口（2対1×2）、ハイカウンター1窓口を整備するとともに、カウンターの天板には、可動式の間仕切板を整備し、繁忙期にはローカウンター4窓口（1対1×4）、ハイカウンター2窓口として利用できるようにする。 ・年金担当用としてローカウンター2窓口（2対1×1）を整備する。 ・収納担当用としてローカウンター1窓口（2対1×1）を整備する。 ・共有でローカウンター3窓口（2対1×3）を整備する。 ・ハイカウンターは、ローカウンターの天板にハイカウンターユニットを取り付けたものとし、レイアウト変更等にフレキシブルに対応できるようにする。 ・カウンターの仕切りの形状は、システムのディスプレイを複数の窓口で共有できるものとする。 ・可動式書架を整備する。 ・物品棚を整備する。 ・リフレッシュルームを整備する。パーティション等を整備し、執務室と区画する。 ・各窓口に呼び出しマイク、呼び出し番号表示を設置する。 ・窓口カウンターから事務机上のディスプレイや書類が覗き込まれないレイアウトとする。 ・カウンターに来庁者用の荷物置き、傘置きを設置する。 ・執務室の通路に合わせて、カウンターに出入口を設ける。 ・カウンター下に申請用紙、ゴム印、筆記具等の収納スペースを整備する。 ・カウンターに執務室内に繋がる応援コール機能を整備する。	・事務机、回転椅子、脇机 ・共用ＯＡデスク8台 ・作業テーブル ・冷蔵庫 ・食器棚	303.89			1	43			○
19	区役所	保険年金課	1	保険年金課待合スペース	保険年金課来訪者の待合スペース。	・保険料納付相談室と隣接する。	・記載台（立式2席、座式2席）を整備する。 ・広告媒体設置を可能とする構造・設備の確保についての提案を求める（デジタルサイネージ、カッティングシートなど多様な広告媒体が、最大限で設置できるような施設とする。また、媒体装置が想定される場所に必要な電源設備などを備える。媒体設置場所の例示としては、壁、柱、階段、エレベーター、廊下などが想定される。）。	・受付番号発券機及び電子番号表示盤 ・ロビーチェア（背もたれ有、各席肘付）	85.33				―	40		
20	区役所	福祉課	2	介護認定審査会室	介護認定審査会を行うスペース。	・福祉課と隣接する。		・折りたたみ会議机（キャスター付き）4台、椅子	34.77			1	―	10		
21	区役所	税務窓口	1	税務窓口	区民の市税に関する各種届出・申告、各種証明書の交付、各種相談対応等を行う。	・執務室は市民課執務室と隣接する。 ・執務室は市民課相談室と隣接（間仕切壁で区画）する。	・窓口は機能的かつ能率的な配置とする。 ・受付カウンター（ローカウンター2台、ハイカウンター1台程度）を整備する。 ・カウンターには間仕切りを整備する。 ・情報端末機が業務従事者以外には見えないように配慮する。	・事務机、椅子	91.00			1				○

仮NO	施設区分1	施設区分2	設置階	諸室名称	用途	特記仕様（配置）	特記仕様	施設が設置予定の主な什器備品	必要床面積 ※「室数」欄の室数の合計面積 ㎡	提案グループ		室数 室	利用人数		市民入室	受付ｶｳﾝﾀｰ
										グループ	グループの合計床面積 ㎡		常時滞在 人	最大 人		
22	区役所	銀行	2	銀行	区民が市税公金を納付するための指定金融機関の取扱所。 各課公的資金の払出窓口。	・民生子ども課待合スペースの付近とする。 ・柱等の死角にならず、階段やエレベーターの付近とする。 ・50人以上の順番待ちを考慮し、民生子ども課待合スペースの動線の妨げとならないような配置とする。 （現在は、廊下の壁際に並ばせている。）	・区役所の組織とは異なるため、壁等で分離する。 ・銀行員の控室を整備する。 ・大型金庫の荷重に耐えられる床仕様とする。 ・窓口カウンターを整備し、強化プラスチックにより、窓口上部を閉鎖する。また、ブラインドやカーテン等により、外部空間と視覚的に遮断できる構造とする。	・金庫 ・事務机、椅子 ・ロッカー	16.86			1	2			○
23	区役所	講堂	5	講堂	職員と市民が区役所行事に使用する。 市民が集会や催しなど各種行事に使用する。 選挙の際は開票作業等を行う。		・区役所の閉庁日・時間において、単独で利用可能な動線を確保する。 ・床下地を鋼製床とする等、スポーツを行うことを考慮した仕様とする。 ・レクリエーションバレーボール1面（コートサイズ18ｍ×9ｍ（5cm幅の区画線を含む）＋サービスエリア（エンドラインの後方20cmに幅5cm・長さ15cmのラインを２本引く、ラインの間隔は３ｍ））、バドミントン2面（日本バドミントン協会競技規則で定めるコートサイズ）で使用できる広さとし、床にバレーボールとバドミントンのライン、支柱用の穴を整備する。 ・天井高7.0～8.5ｍを確保する。 ・防音性能はTLD-50程度とする。 ・客席部照明設備は、LED照明を使用し、スポーツ仕様のための保護対策を行う。 ・舞台機構、放送設備、照明設備等は下記及び資料９西区役所等複合庁舎講堂仕様書に準ずる。 ・暗幕（防炎）を整備する。 ・舞台（参考寸法：間口11.4ｍ×奥行3.7ｍ×高さ0.9ｍ）を整備する。 ・舞台下等に、折りたたみ会議テーブル（幅1,800㎜×奥行450㎜：150台分）、椅子（450脚分）収納スペースを整備する。 ・舞台に車椅子昇降用のスロープ又は段差解消機を整備する。 ・舞台機構は通常のホールとしての機能（スクリーンカーテン、バトン3本以上）を確保する。 ・収納型のプロジェクター、ロールスクリーンを整備する。 ・音響設備を整備する。 ・一般貸出時は、区民が舞台装置等を操作するため、わかりやすい機構とする。	・アップライトピアノ	524.00			1	―	500		
24	区役所	講堂	5	控室	講演者等の控え室。		・ミニキッチン（給湯設備付）を整備する。 ・鏡台を整備する。 ・更衣室として、男女別に分けて利用できようにする。	・折りたたみ会議机（キャスター付き）、椅子	提案	a	216.00	1	―	10		
25	区役所	講堂	5	機械室	講堂の舞台の設備機械室。		・講堂及び講堂関連諸室の空調管理が可能な機器を整備する。 ・舞台設備操作機器（調整卓）を整備する。		提案	a	216.00	1	―			
26	区役所	講堂	5	待合スペース	講堂来場者の待合スペース及びホワイエ。		・ピクチャーレールを整備する。	・ロビーチェア（背もたれ有、各席肘付）	提案	a	216.00	1	―			
27	（欠番）															
28	区役所	講堂	5	放送室	講堂の放送室。 選挙の開票作業時は、記者席となる。	・講堂内を上部から確認できる配置とする。	・放送設備操作機器（調整卓）を整備する。 ・放送室から講堂の様子が確認できる小窓（開閉不要）を設け、小窓には暗幕（防炎）を整備する。		33.00			1	―			
29	区役所	講堂	5	選挙倉庫	選挙関連機材（講堂で使用するもの）の倉庫。		・物品棚を整備する。	・開票台専用の台車	提案	a	216.00	1	―			
30	区役所	総務課	5	区本部室	災害時に区の災害対策本部を設置する。	・総務課の付近とする。	・書棚を整備する。 ・収納型のプロジェクター、ロールスクリーンを整備する。 ・暗幕（防炎）を整備する。 ・ホワイトボードを整備する。	・折りたたみ会議机（キャスター付き）、椅子 ・テレビ ・同報系防災無線戸別受信機 ・移動系防災無線	50.00			1	―	30		
31	区役所	総務課	5	区本部用防災無線室	区本部の防災無線を設置する。	・総務課の付近とする。	・物品棚を整備する。	・同報系防災無線の遠隔制御装置	5.00			1	―			
32	区役所	総務課	5	特別会議室	職員が会議、打合せ等に使用する。 来賓の応接室として使用する。	・区長室と隣接し、直接出入できる配置とする。	・収納型のプロジェクター、ロールスクリーンを整備する。 ・暗幕（防炎）を整備する。 ・ホワイトボードを整備する。	・テレビ ・円卓 ・飾り棚 ・補助机、補助椅子	73.00			1	―	31		
33	区役所		2 以上	区本部運営資機材用倉庫	区本部運営資機材用倉庫及び区役所保管の市民用防災備蓄倉庫。		・物品棚を整備する。		60.00			1	―			

仮NO	施設区分1	施設区分2	設置階	諸室名称	用途	特記仕様（配置）	特記仕様	施設が設置予定の主な什器備品	必要床面積 ※「室数」欄の室数の合計面積 ㎡	提案グループ		室数 室	利用人数		市民入室	受付ｶｳﾝﾀｰ
										グループ	グループの合計床面積 ㎡		常時滞在 人	最大 人		
34	区役所		2以上	職員用防災備蓄倉庫	職員用（区役所、土木事務所、保健センター）の防災備蓄倉庫。	・NO.33と一体整備。 ・土木事務所、保健センター用の備蓄倉庫は分割配置を可とする。	・物品棚を整備する。		―			1	―			
35	区役所	避難所	2	地区本部用防災備蓄倉庫	地区本部の運営に必要な防災物資を保管する倉庫。（学区が管理する。） 災害救助地区本部運営資機材用倉庫及び避難所用防災備蓄倉庫。		・区役所の閉庁日・時間において、単独で利用可能な動線を確保する。 ・物品棚を整備する。 ・学区で施錠管理できるよう鍵を整備する。		9.00			1	―			
36	共用	避難所	2	地区本部室	災害時に学区の災害救助地区本部を設置する。（学区が管理する。）	・集合会議室の付近とする。 ・NO.35と一体整備。	・区役所の閉庁日・時間において、単独で利用可能な動線を確保する。 ・学区で施錠管理できるよう鍵を整備する。	・折りたたみ会議机（キャスター付き）、椅子 ・地区本部用デジタル移動無線（防災用）	30.00			1	―	10		
37	区役所		1	情報コーナー	各種申請書・申込書・チラシ等の配布、市政情報の提供を行う。	・記載台・発券機（市民課待合スペース）の付近とする。 ・総合案内窓口（玄関・エントランス）と隣接する。	・カウンターを整備する。	・配架ラック	36.00			1	2		○	
38	区役所	民生子ども課	2	就労支援コーナー	区民生活保護受給者等の就労支援に関する各種相談対応等を行う。	・民生子ども課保護係待合スペースの付近とする。	・区役所の管理区分と分け、壁で区画する。	・事務机、回転椅子	27.00			1	3			
39	区役所	民生子ども課	2	生活保護相談室	区民の生活保護に関する各種相談対応を行う。	・民生子ども課保護係と隣接する。 ・民生子ども課保護係待合スペースと隣接する。	・相談者のプライバシーが確保されるよう配慮しつつ、室内でのトラブルに対応するため、カーテンで仕切る、上部を開放にするなど、執務室から物音を聞き取れるようにする。 ・14室（2対2×12室、3対3×2室）整備する。 ・机を挟んで、相談者は待合スペースから、職員は執務室から出入りできるよう配置する。 ・各室に換気設備を整備する。 ・防犯ブザーを整備する。	・ミーティングテーブル（2対2、3対3）、ミーティングチェア	提案	b	49.00	14	―			
40	区役所	福祉課	2	高齢者虐待・障害者支援相談室	区民の高齢者虐待・障害者支援に関する各種相談対応を行う。	・福祉課と隣接する。 ・福祉課待合スペースと隣接する。	・相談者のプライバシーが確保されるよう配慮しつつ、室内でのトラブルに対応するため、カーテンで仕切る、上部を開放にするなど、執務室から物音を聞き取れるようにする。 ・机を挟んで、相談者は待合スペースから、職員は執務室から出入りできるよう配置する。	・ミーティングテーブル（3対3）、ミーティングチェア	提案	b	49.00	1	―	6		
41	区役所	民生子ども課	2	児童虐待・女性支援相談室	区民の児童虐待・女性支援相談に関する各種相談対応を行う。	・民生子ども課民生子ども係と隣接する。 ・相談者の安全に配慮し、他の来庁者の目に触れ難い配置とする。	・相談者のプライバシーが確保されるよう配慮しつつ、室内でのトラブルに対応するため、カーテンで仕切る、上部を開放にするなど、執務室から物音を聞き取れるようにする。 ・机を挟んで、相談者は待合スペースから、職員は執務室から出入りできるよう配置する。	・ミーティングテーブル（3対3）、ミーティングチェア ・ベビーベッド	提案	b	49.00	1	―	6		
42	区役所	保険年金課	1	保険料納付相談室	区民の国民健康保険・後期高齢保険料納付に関する各種相談対応を行う。	・保険年金課と隣接する。 ・保険年金課待合スペースと隣接する。	・相談者のプライバシーが確保されるよう配慮しつつ、室内でのトラブルに対応するため、カーテンで仕切る、上部を開放にするなど、執務室から物音を聞き取れるようにする。 ・机を挟んで、相談者は待合スペースから、職員は執務室から出入りできるよう配置する。	・ミーティングテーブル（3対3）、ミーティングチェア	提案	b	49.00	1	―			
43	区役所		提案	書庫	区役所の共用書庫。	・各課室と隣接が望ましい。 ・分割した配置でもよい。	・可動式書架を整備する。		414.00			1	―			
44	区役所	市民課	1	戸籍書庫	市民課が管理する戸籍書庫。	・市民課と隣接し、直接出入できる配置とする。	・開口部を含め耐火性能を有する。 ・開口部は常時開閉可能とし、有効幅2mを確保する。 ・可動式書架を整備する。		99.00			1	―			
45	区役所		提案	倉庫	共用倉庫。	・大型エレベーターに近い配置とする。 ・分割配置を可とする。	・物品棚を整備する。		266.00			1	―			
46	区役所		2	印刷室	職員が印刷、製本作業を行う。		・騒音が漏れないようにする。 ・コピー用紙50箱程度の保管スペースを整備する。	・コピー機、リソグラフ、ページセッター、紙折り機、大型プリンター ・作業台	11.00			1	―			
47	区役所		提案	電話交換室	区役所内の電話交換を行う。	・総務課の付近が望ましい。	・電話交換機2台を整備する。	・事務机、椅子	20.00			1	2			

仮NO	施設区分1	施設区分2	設置階	諸室名称	用途	特記仕様（配置）	特記仕様	施設が設置予定の主な什器備品	必要床面積 ※「室数」欄の室数の合計面積 ㎡	提案グループ		室数 室	利用人数		市民入室	受付ｶｳﾝﾀｰ
										グループ	グループの合計床面積 ㎡		常時滞在 人	最大 人		
48	共用	避難所	2以上	集合会議室	職員が会議、打合せ等に使用するほか、地域団体等との会議に使用する。 災害時には、区民の避難所として使用する。 選挙時には、中村区の期日前投票所として運用する予定。	・学区地区本部室の付近とする。 ・集合会議室専用倉庫と隣接する。 ・分割配置（概ね2等分）も可とする。	・可動間仕切りによって20室程度に分割利用を可能とする。 ・可動間仕切りによる分割利用時においても、それぞれ施錠できることとする。 ・大会議室用に収納型のプロジェクター、ロールスクリーン、音響設備を整備する。 ・ピクチャーレールを整備する。 ・区役所の閉庁日・時間において、単独で利用可能な動線を確保する。	・折りたたみ会議机（キャスター付き）、椅子（台車付き）	620.00			20	―			
49	共用	避難所	2	集合会議室専用倉庫	集合会議室の机・椅子を収納する倉庫。	・集合会議室と隣接する。		・集合会議室に設置する椅子専用の台車	提案	c	3,897.00	1	―			
50	共用	総務課	5	文書交換室	職員が郵便物や庁内文書等の集配・仕分作業を行う。 通達員の執務室として使用する。	・総務課の付近が望ましい。	・文書集配棚を整備する。 ・文書集配棚は、1マスをH 350㎜×W 350㎜×D 450㎜程度とし、90マス整備する。 ・ロッカーを整備する。	・作業台	48.00			1	―	24		
51	共用		2以上	サーバー室	区役所のサーバー室。			・ホストコンピューター ・サーバー ・ネットワーク機器 ・ラック	提案	d	1,109.00	1	―			
52	共用	更衣室	提案	休憩室（男女別）	職員が休憩室として使用する。 区役所、保健センター分は同室配置でもよい。	・男女で設置階が異なっても構わない。 ・職員数の多い階に配置することが望ましい。 ・休憩室、更衣室、シャワー室を一体的に整備することが望ましい。	・和室とする。 ・洗面化粧台を整備する。		119.40				―			
53	共用	更衣室	提案	更衣室（男女別）	職員が更衣室として使用する。 区役所、保健センター分は同室配置でもよい。	・男女で設置階が異なっても構わない。 ・職員数の多い階に配置することが望ましい。 ・休憩室、更衣室、シャワー室を一体的に整備することが望ましい。		・更衣ロッカー	197.00				―			
54	共用	更衣室	提案	シャワー室（男女別）	職員がシャワー室として使用する。 区役所、保健センター分は同室配置でもよい。	・男女で設置階が異なっても構わない。 ・職員の動線を考慮すると、１～２階が望ましい。 ・休憩室、更衣室、シャワー室を一体的に整備することが望ましい。	・ユニットシャワー、脱衣室、手洗いを整備する。		10.00				―			
55	共用		1	授乳室	区役所来訪者の授乳室。		・流し台（給湯設備、吊戸棚、水切り台付）を整備する。 ・女性専用の授乳スペースを２か所整備する。 ・男性でも哺乳瓶での授乳に使用できるスペースを整備する。 ・区役所の閉庁日・時間において、単独で利用可能な動線を確保する。	・授乳専用チェア（女性専用授乳スペース） ・ソファ（哺乳瓶での授乳スペース） ・おむつ交換シート、荷物台、おむつ専用ごみ箱、電子レンジ	9.00			1	―		○	
56	共用		提案	売店	職員の福利厚生のための売店。	・人通りが多い場所は望ましくない。	・売店スペースを1階に整備する。 ・飲食スペースを整備する。 ・売店倉庫を整備する。 ・飲食スペースに自動販売機、ごみ箱の設置スペースを整備する。	・テーブル、椅子	230.16			1	―	100	※	
57	共用		1	交流拠点機能	区民交流・地域活動支援の場 区民がレクリエーション活動に使用するとともに、ホールとしても多目的に利用する。 災害時には福祉避難スペースとして運用する。	・多目的広場と隣接し、一体的に利用できる配置とする。多目的広場との合計面積を3,000㎡以上とする。	・流し台（給湯設備付）を整備する。 ・流し台は他の部分と壁により区画すること。 ・放送設備、マイクを整備する。 ・可動間仕切りを整備する。 ・区役所の閉庁日・時間において、単独で利用可能な動線を確保する。 ・ピクチャーレールを整備する。	・テーブル、椅子	300.00			1	―		○	
58	共用		1～5	湯沸室	階共用の湯沸室及び各諸室（区役所、保健センター分）内に整備する給湯室。 ・各階1以上整備する。	・避難所利用者も使用できること（集合会議室設置階）。 ・講堂利用者も使用できること（講堂設置階）。	・ミニキッチン（給湯設備付）を整備する。		50.00			提案	―			
63	共用		1～5	便所（男女別）	市民・職員が使用する便所。	・配置場所次第で複数配置する。 ・１か所は、階段・エレベーター付近に配置する。 ・保健センター検査室設置階の便所は検査室と隣接させる（No.107 検査用便所による。）。	・洋式トイレはすべてシャワートイレとする。 ・呼び出し装置を整備する。 ・保健センター設置階の便所には全てベビーチェアを整備する。		235.65			提案	―		○	
64	共用		1～5	便所（男女別多目的）	市民・職員が使用する便所。	・配置場所次第で複数配置する。 ・１か所は、階段・エレベーター付近に配置する。	・シャワートイレとする。 ・呼び出し装置を整備する。 ・オストメイトを整備する。 ・1階には折りたたみ式大型ベッドを、2階以上にはベビーベッドを整備する。		75.55			2×5	―		○	

仮NO	施設区分1	施設区分2	設置階	諸室名称	用途	特記仕様（配置）	特記仕様	施設が設置予定の主な什器備品	必要床面積 ※「室数」欄の室数の合計面積 ㎡	提案グループ		室数 室	利用人数		市民入室	受付ｶｳﾝﾀｰ
										グループ	グループの合計床面積 ㎡		常時滞在 人	最大 人		
73	共用		1～5	交通部分	廊下、階段、エレベーター・ホール	・共有部分とバックヤードを分離する。 ・エレベーター及び階段の１か所は、1階において総合案内窓口の付近に配置する。 ・エレベーターは、各庁舎の出入口付近への配置が望ましい。	・適宜施設案内サインを整備し、エレベーターホールに掲示板（お知らせ等）を整備する。 ・来庁者が自由にコンセント（電源）を使えないこと。 ・ピクチャーレールを整備する。 ・広告媒体設置を可能とする構造・設備の確保についての提案を求める（デジタルサイネージ、カッティングシートなど多様な広告媒体が、最大限で設置できるような施設とする。また、媒体装置が想定される場所に必要な電源設備などを備える。媒体設置場所の例示としては、壁、柱、階段、エレベーター、廊下などが想定される。）。		提案	c	3,897.00	―	―		○	
78	共用		1	玄関・エントランス	施設全体のエントランス。 来庁者（人・車）の動線に応じてメイン・サブエントランスを整備すること。	・メインエントランスには、風除室を設ける。 ・風除室内に時間外届出窓口を設ける。 ・メインエントランス付近に総合案内窓口を設ける。 ・記載台・受付番号発券機（市民課待合スペース）の付近とする。 ・情報コーナーと隣接する。 ・フロアサービス控室兼更衣室と隣接する。	・総合案内窓口（カウンター）、総合案内板を整備する。 ・総合案内窓口に書架を整備する。 ・総合案内窓口付近に貸出用車椅子3台の配置スペースを整備する。 ・閉庁時間において、講堂への動線とその他施設・諸室への動線を分離し（シャッターを整備する等）、誘導するよう空間を整備する。 ・来庁者が自由にコンセント（電源）を使えないこと。 ・ＭＡＰ広告の設置スペースを整備する。 ・モニター広告の設置スペースを整備する。 ・自動販売機、ごみ箱の設置スペースを整備する。 ・証明写真機の設置スペースを整備する。 ・広告付傘袋の設置スペースを整備する。 ・広告付ＡＥＤの設置スペースを整備する。 ・広報掲示板の設置スペースを整備する。 ・ＡＴＭの設置スペースを整備する。 ・駐車場認証装置の設置スペースを整備する。 ・全てのエントランス前に止水板を整備する。 ・広告媒体設置を可能とする構造・設備の確保についての提案を求める（デジタルサイネージ、カッティングシートなど多様な広告媒体が、最大限で設置できるような施設とする。また、媒体装置が想定される場所に必要な電源設備などを備える。媒体設置場所の例示としては、壁、柱、階段、エレベーター、廊下などが想定される。）。 ・タイムカプセルの設置スペースを整備する。 ・区役所の閉庁日・閉庁時間の職員の出入りに支障のないようにする。	・ＭＡＰ広告機 ・モニター広告機 ・自動販売機、ごみ箱 ・証明写真機 ・広告付傘袋 ・広告付ＡＥＤ ・広報掲示板 ・ＡＴＭ ・駐車場認証装置（総合案内窓口） ・タイムカプセル（W 710㎜×D 550㎜×H 420㎜）説明板付 ・モニュメント（W 2,460㎜×D 760㎜×H 2,500㎜）	提案	c	3,897.00	―	―		○	
79	共用		1	警備員室	施設全体の防災設備の監視・警備・防犯管理、設備機器の監視・制御を行う。 戸籍等の時間外届出を預かる。	・玄関・メインエントランスと隣接する。 ・風除室と隣接する。	・中央監視設備を整備する。 ・警備員の仮眠スペース、メンテナンススタッフの更衣・休憩スペースを整備する。 ・施錠管理設備、照明管理設備、エレベーター表示盤を整備する。 ・駐車場管理設備の設置スペースを整備する。 ・時間外届出窓口（カーテン付）を整備する。 ・ミニキッチン（給湯設備付）を整備する。 ・庁内放送用設備、自動火災報知器主受信盤を整備する。 ・非常警報、トイレ呼び出し設備を整備する。 ・エレベーターインターホンを整備する。風除室又は玄関から呼出できるようにする。 ・設備盤は、なるべく1箇所にまとめ、操作、勤務室内のレイアウトを考慮した配置とすること。	・事務机、回転椅子 ・駐車場管理設備	26.00			1	1	5		○
80	共用		提案	清掃員室	清掃員の控室、休憩室として使用する。		・更衣室を整備する。		19.00			1	―	10		
81	共用		2以上	電気室・機械室	施設全体の電気室・機械室。	・非常用自家発電機室と電気室は隣接させる。	電気設備、機械設備の機器を整備する。		提案	d	1,109.00	提案	―			
追加	共用		2以上	非常用自家発電気室	災害時において使用するための非常用自家発電機室。	・非常用自家発電機室と電気室は隣接させる。	・非常用自家発電装置（72時間対応）を整備する。 ・防音仕様とする。 ・発電用の油タンクは屋外地中埋設とし、自動ﾎﾟﾝﾌﾟにより発電機に給油する。		提案	d	1,109.00	提案				
82	共用		提案	廃棄物集積室	区役所、土木事務所、保健センター、市税事務所、交流拠点機能等の庁舎施設から排出される廃棄物を一時的に集積し、袋詰めや分別作業を行い、業者に処分を委託する産業廃棄物（可燃・不燃）を仮置きする室として使用する。	・産業廃棄物処分業者のトラックを横付けできる配置とする。	・水洗い可能とする。		提案	c	3,897.00	1	―			

仮NO	施設区分1	施設区分2	設置階	諸室名称	用途	特記仕様（配置）	特記仕様	施設が設置予定の主な什器備品	必要床面積 ※「室数」欄の室数の合計面積 ㎡	提案グループ		室数 室	利用人数		市民入室	受付ｶｳﾝﾀｰ
										グループ	グループの合計床面積 ㎡		常時滞在 人	最大 人		
83	共用		地下＋提案	来庁者駐車場	区民が駐車場として使用する。	・公用車駐車場とは別の入退場ゲートを設けられる配置とする。 ・事故が起こりにくい車両動線とする。	・地上とあわせて来庁者93台分を整備する。 ・入退場ゲート設置場所を整備する。 ・区役所の閉庁日・時間において、単独で利用可能な動線を確保する。 ・車いす使用者用駐車スペースを整備する。 ・屋内の場合に限り、広告媒体設置を可能とする構造・設備の確保についての提案を求める（デジタルサイネージ、カッティングシートなど多様な広告媒体が、最大限で設置できるような施設とする。また、媒体装置が想定される場所に必要な電源設備などを備える。媒体設置場所の例示としては、壁、柱、階段、エレベーター、廊下などが想定される。）。	・入退場ゲート	提案	c	3,897.00	―	―		○	
84	共用		屋外	来庁者駐輪場	区民が駐輪場として使用する。	・庁舎棟の付近に整備する。 ・事故が起こりにくい車両動線とする。	・来庁者88台分を整備する。適宜臨時駐輪場を設け、常時は通路等として使用する。 ・区役所の閉庁日・時間において、単独で利用可能な動線を確保する。 ・屋外整備（屋根なし）とする。		提案			―	―		○	
85	共用		R	塔屋	階段室、機械室等必要に応じて整備する。				提案	d	1,109.00	―	―			
86	区役所	市民課	1	相談室	区民の女性支援相談に関する各種相談対応を行う。	・市民課と隣接し、職員が執務室から直接出入りできる構造とする。 ・相談者の安全に配慮し、他の来庁者の目に触れ難い配置とする。 ・税務窓口と隣接（間仕切壁で区画）する。	・相談者のプライバシーが確保されるよう配慮しつつ、室内でのトラブルに対応するため、執務室から物音を聞き取れるようにする。	・ミーティングテーブル（3対3）、ミーティングチェア	提案	b	49.00	1	―	6		
87	区役所		地下1又は1	選挙倉庫	選挙関連機材（講堂で使用するものを除く）の倉庫。	・トラックを横付けできる配置とする。	・物品棚を整備する。	・机専用のカゴ台車	120.00			1	―			
88	区役所		地下1又は1	投票用紙倉庫	投票用紙の倉庫。	・選挙倉庫内に配置する。	・可動式書架を整備する。		10.00			1	―			
89	共用		屋外又は1	資源ごみ置き場	市が無料で収集する資源ごみを環境事業所の収集車が収集するためのごみ置き場（鍵付き）として使用する。	・市の収集車が収集できる道路沿いの配置とする。本体建築物と別配置となる場合あり。			提案	c	3,897.00	1	―			
90	共用		原則地下1～5	エレベーター	区民がエレベーターとして使用する。	・エレベーター3台を整備する。 ・いずれのエレベーターも原則地下1～5階に接続する。 ・エレベーターの１か所以上は、総合案内窓口の付近に配置する。	・総務課及び警備員室で停止階を調整できること。		提案	c	3,897.00	―	―		○	
91	共用		地下1～5	搬入用大型エレベーター	職員・搬入業者がエレベーターとして使用する。	・搬入用大型エレベーター1台を整備する。 ・地下1～5階に接続する。 ・バックヤード（職員事務エリア）に配置する。 ・公用駐車場、倉庫の付近とする。 ・ストレッチャー及び自転車3台程度が十分入る大きさとする。 ・地下駐輪場の付近に配置する。	・総務課及び警備員室で停止階を調整できること。		提案	c	3,897.00	―	―			
92	共用		提案	エレベーター機械室	エレベーターの機械室。				提案	d	1,109.00	提案	―			
93	区役所		提案	研修資料室	職員の研修資料室。			・グループデスク、椅子、書棚	15.11			1	―	10		
94	区役所		提案	研修資料室	職員の研修資料室。			・グループデスク、椅子、書棚	10.42			1	―	10		
95	区役所	講堂	5	倉庫・器具庫	講堂用備品倉庫。	講堂内に設置する。	・バレーボール及びバドミントンの支柱等スポーツ備品や展示用パネルを収納するスペースを整備する。	・展示用パネル（台車付き）	提案	a	216.00	1	―			
96	共用	民生子ども課	2	民生子ども課シャワー室	相談者がシャワー室として使用する。	・民生子ども課の付近で、他の来庁者の目に触れ難い配置とする。	・ユニットシャワー２室、脱衣室（手洗いを含む）２室を整備する。		6.00			1	―	2		
97	共用		1	フロアサービス控室兼更衣室	フロアサービス員が控室兼更衣室として使用する。	・総合案内窓口と隣接する。		・更衣ロッカー	提案	c	3,897.00	1	―			
98	共用		1	風除室	区民が時間外の届出窓口として使用する。	・メインエントランス前に設置する。 ・警備員室と隣接する。	・時間外届出窓口を整備する。 ・インターホンを整備する。		提案	c	3,897.00	1	―		○	○
99	共用		1又は地上	公用車駐車場	職員・搬入業者が駐車場として使用する。	・来庁者駐車場とは別の出入口を設け、来庁者が公用駐車スペースに誤って進入することのない配置とする。 ・搬入用大型エレベーターの付近とする。 ・事故が起こりにくい車両動線とする。 ・選挙倉庫と隣接する配置とする。	・公用車26台（区役所9台、保健センター6台、市税事務所11台）を整備する。 ・搬入車2台分の荷捌き駐車場を整備する。 ・来庁者用駐車場2台分を整備する。 ・入退場ゲートを整備する。 ・区役所の閉庁日・時間においても入出庫できること。		提案又は屋外	提案の場合ｃ	3,897.00	―	―			

仮NO	施設区分1	施設区分2	設置階	諸室名称	用途	特記仕様（配置）	特記仕様	施設が設置予定の主な什器備品	必要床面積 ※「室数」欄の室数の合計面積 ㎡	提案グループ		室数 室	利用人数		市民入室	受付ｶｳﾝﾀｰ
										グループ	グループの合計床面積 ㎡		常時滞在 人	最大 人		
100	共用		地下	公用自転車駐輪場	職員が駐輪場として使用する。	・事故が起こりにくい車両動線とする。	・公用自転車205台分（区役所155台、保健センター22台、土木事務所12台、市税事務所16台）を整備する。 ・公用原付12台分（区役所11台、市税事務所1台）を整備する。 ・区役所の閉庁日・閉庁時間においても入出庫できること。 ・自転車ラックを整備する。		249.00			―	―			
101	共用		1	福祉販売コーナー	授産施設などの製品を販売する。	・来庁者の目に触れやすい廊下等に面する位置とする。			提案	c	3,897.00	―	―		○	
102	保健センター	検診部門	3	受付・会計	区民の受付・会計処理を行う。	・予診室付近に配置する。 ・エレベーター・ホール付近に配置する。	・受付カウンターを整備する。		10.00			1				○
103	保健センター	検診部門	3	予診室	乳幼児健康診査（3か月児・1歳6か月児・3歳児）において問診・相談業務を行う。 予防接種を行う。	・診察室と隣接し、それぞれ直接出入できる配置とする。 ・歯科指導室と隣接し、それぞれ直接出入りできる配置とすることが望ましい。	・流し台（給湯設備付）、窓口カウンター、受診者呼出用放送設備、備付書棚を整備する。 ・待合からの出入口の扉は片引戸とする。 ・診察室を隣接させ、相互に出入りできるように扉（片引戸）を整備する。 ・歯科指導室を隣接させる場合、相互に出入りできるように扉（片引戸）を整備する。	・事務机、回転椅子	40.42			1	―			
104	保健センター	検診部門	3	診察室	乳幼児健康診査（3か月児・1歳6か月児・3歳児）において診察業務を行う。 予防接種を行う。	・診察室と予診室を隣接し、それぞれ直接出入できる配置とする。 ・予診室から診察室3室は直列に配置する。 ・1室あたり40.42㎡とする。	・流し台（給湯設備付）、窓口カウンター、受診者呼出用放送設備、備付書棚を整備する。 ・待合からの出入口の扉は片引戸とする。 ・予診室を隣接させ、相互に出入りできるように扉（片引戸）を整備する。	・シャウカステン ・滅菌備品庫(採血用具等) ・身長計及び体重計 ・ベビーベッド	121.26			3	―			
105	保健センター	検診部門	3	消毒室	器材等の洗浄、消毒、滅菌を行う。	・検査室から直接出入りできる配置とする。	・流し台（給湯設備付）、実験台、備付器具庫、備付書棚、洗濯機用防水パン、防護服用備付収納棚を整備する。 ・換気扇を整備する。	・オートクレーブ(200V)、乾熱滅菌器 ・ロッカー	30.27			1	―			
106	保健センター	検診部門	3	検査室	・健康診査等における尿や血液の検査を行う。 ・プール水検査、浴槽水等のレジオネラ属菌検査その他衛生検査を行う。	・便所から、採取した尿を直接受け付ける配置とする。	・流し台（給湯設備付）、流し台1箇所及びガス栓2箇所付属実験台2台、壁際に長さ8m以上になるように給湯設備付き流し台1箇所及びガス栓2箇所付実験台、窓カウンター（便所に隣接）、備付器具庫、備付書棚を整備する。 ・検体廃棄用汚物流しを整備する。 ・換気扇を整備する。	・事務机、回転椅子 ・遠心分離機 ・ロッカー ・クリーンベンチ ・ふ卵器 ・冷蔵庫、冷凍庫 ・オートクレーブ(200V) ・安全キャビネット	84.71			1	―			
107	保健センター	検診部門	3	検査用便所（男女別）	３歳児健診時の尿を採取する。 面積は、No.63,64に含む。	・便所の出口前に採取した尿を検査室に渡せる配置とする。 ・健診待合ホールから出入りできる配置とする。 ・共用便所と一体でもよいが、その場合、健診時以外は健診エリアへの立ち入りを遮断可能とする構造及び仕組みとし、他エリアからと健診待合ホールから出入りできる配置とする。	・各ブースにベビーチェア、手すりを整備する。 ・乳幼児便座を整備する。 ・便房には尿コップ置き場を整備する。		提案			1			○	
108	保健センター	検診部門	3	Ｘ線室・撮影室	Ｘ線撮影を行う。	・前室を設ける。 ・Ｘ線室・操作室、Ｘ線室・更衣室と隣接し、それぞれと直接出入できる配置とする。	・関係法令に基づきＸ線を防護すること。 ・前室に窓口カウンターを整備する。	・Ｘ線撮影システム	36.83			1	―			
109	保健センター	検診部門	3	Ｘ線室・操作室	Ｘ線撮影の操作室として使用する。	・Ｘ線室・撮影室と隣接し、直接出入できる配置とする。		・Ｘ線撮影システム	44.92			1	―			
110	保健センター	検診部門	3	Ｘ線室・更衣室	Ｘ検査受検者が更衣室として使用する。	・男女別に整備する。 ・Ｘ線室・撮影室と隣接し、直接出入できる配置とする。			13.86			2	―			
111	保健センター	検診部門	3	Ｘ線室・フィルム庫	Ｘ線撮影のフィルム室として使用する。				19.18			1	―			
112	保健センター	検診部門	3	滅菌室	器材等の洗浄、消毒、滅菌を行う。	・検査室内に配置する。	・流し台（自動水栓）、実験台、給湯器、換気扇、備付器具庫、備付書棚を整備する。 ・下記機器を同時使用を可能とする。 ・乾熱滅菌器1台　2Kw　独立回線 ・オートクレーブ1台　2Kw　独立回線 ・ふ卵器1台　1.5Kw	・乾熱滅菌器1台 ・オートクレーブ1台(200V) ・ふ卵器1台	12.97			1	―			
113	保健センター	検診部門	3	集団指導室	区民の健康指導等で使用し、講座等を行う。	・リハビリ室と可動間仕切りにより隣接させる。	・流し台（自動水栓）を整備する。 ・天井吊り下げ式マルチメディアプロジェクター（ケーブル配線を含む）、スクリーン、AVラック、ホワイトボードを整備する。 ・長机等を収納するスペースを整備する。 ・暗幕（自動が望ましい。）を整備する。	・長机、折りたたみ椅子 ・事務机、回転椅子	81.36			1	―			

仮NO	施設区分1	施設区分2	設置階	諸室名称	用途	特記仕様（配置）	特記仕様	施設が設置予定の主な什器備品	必要床面積 ※「室数」欄の室数の合計面積 ㎡	提案グループ		室数 室	利用人数		市民入室	受付ｶｳﾝﾀｰ
										グループ	グループの合計床面積 ㎡		常時滞在 人	最大 人		
114	保健センター	検診部門	3	歯科指導室	乳幼児健康診査（3か月児・1歳6か月児・3歳児）において歯科検診・相談業務を行う。	・予診室と隣接し、それぞれ直接出入できる配置とすることが望ましい。	・流し台（給湯設備付）、窓口カウンター、受診者呼出用放送設備、備付収納棚を整備する。 ・待合からの出入口の扉は片引戸とする。 ・予診室と隣接させる場合、相互に出入りできるように扉（片引戸）を整備する。 ・洗面台を整備する。 ・子供用流し台を整備する。	・事務机、回転椅子 ・歯科チェア	40.42			1	―			
115	保健センター	検診部門	3	栄養指導室	区民の栄養指導等で使用し、講座、調理実習等を行う。	・集団指導室と隣接し、それぞれ直接出入りできる配置とすることが望ましい。	・キッチンを整備する。指導者用1箇所、生徒用4箇所程度とし、指導者用1箇所はアイランド型とする。 ・指導者用キッチン上部には鏡を設置し、生徒が指導者の手元を確認できるようにする。 ・レンジフードを整備する。 ・レンジ2台、ホットプレート2台が同時に使用できる電源（電力）を確保する。 ・手洗い用流し（自動水洗）を整備する。 ・備付収納棚を整備する。 ・ホワイトボード、ピクチャーレールを整備する。	・事務机、回転椅子 ・収納棚	85.76			1	―			
116	保健センター	管理部門	2	精神保健相談室	区民の精神・保健・福祉に関する各種相談対応を行う。	・保健予防課事務室と隣接し、直接出入できる配置とする。	・相談者のプライバシーが確保されるよう配慮しつつ、室内でのトラブルに対応するため、執務室から物音を聞き取れるようにする。 ・備付書棚を整備する。（鍵付き） ・洗面台（自動水栓）を整備する。 ・机を挟んで、相談者は待合スペースから、職員は執務室から出入りできるよう配置する。 ・防犯ブザーを整備する。	・ミーティングテーブル（2対2）、ミーティングチェア ・カーテン	22.13			1	―			
117	保健センター	検診部門	3	健康増進室	区民の健康増進となる活動を行う。		・流し台（自動水栓）を整備する。 ・収納棚を整備する。 ・下足入れを整備する。 ・シャワー室（男女別）を整備する。シャワー室内は2ブース整備する。		110.27			1	―			
(追加)	保健センター	検診部門	3	リハビリ室	リハビリ等で使用する。	・集団指導室と可動間仕切りにより隣接させる。	・流し台（自動水栓）を整備する。 ・暗幕（自動が望ましい。）を整備する。 ・備付収納棚を整備する。		92.56			1	―			
119	保健センター	管理部門	2	保健予防課来客待合スペース	保健予防課来所者待合として使用する。	・区役所民生子ども課待合スペースの付近に配置する。	・10人以上が待合できるスペースを確保する。	・ロビーチェア ・おむつ交換台	提案	e	430.00					
120	保健センター	管理部門	2	個別応対スペース	個別説明、応対スペースとして使用する。	・来客待合スペースに隣接する。 ・保健予防課事務室から状況が確認できる配置とする。	・パーティション等で３つのブースに仕切る。	・1室当たり、ミーティングテーブル（1対1）、ミーティングチェア	提案	e	430.00	3				
121	保健センター	管理部門	2	所長室	所長の執務室として使用する。	・事務室と隣接する。	・洗面化粧台を整備する。 ・書棚を整備する。 ・ピクチャーレールを整備する。	・事務机、回転椅子 ・応接テーブル、応接椅子 ・テレビ	25.27			1	1			
122	保健センター	管理部門	2	事務室	保健管理課、環境薬務室、保健予防課の執務室として使用する。 区民の生活環境・保健予防に関する各種届出・申告、各種証明書の交付、各種相談対応等を行うとともに、関連業務の職員の執務室として使用する。	・保健管理課、環境薬務室の待合いも含める。 ・保健予防課来客待合スペースと個別応対スペースと一体になるように配置する。 ・区役所民生子ども課・福祉課の付近に配置する。 ・付近に湯沸室を整備する。	・保健管理課及び保健予防課にローカウンターを整備する。 ・環境薬務室にハイカウンターを整備する。 ・窓口カウンターから事務机上のディスプレイや書類が覗き込まれないレイアウトとする。 ・執務室の通路に合わせて、カウンターに出入口を設ける。 ・執務室の通路に合わせて、カウンターに出入口を設ける。 ・カウンター下に申請用紙、ゴム印、筆記具等の収納スペースを整備する。 ・可動式書架を整備する。 ・物品棚を整備する。 ・大型金庫の荷重に耐えられ、かつ、金庫を固定できる床仕様とする。 ・保健管理課に大型金庫を整備し、防犯装置を設置する。 ・給湯室を整備する。	・事務机、回転椅子 ・冷蔵庫 ・大型金庫	447.40（給湯室分を含まない。）			1				○
123	保健センター	管理部門	2	会議室	職員が会議、打合せ等に使用する。		・可動間仕切りを整備し、分割利用できる構造とする。 ・暗幕(自動が望ましい。)、ホワイトボード、スクリーンを整備する。	・会議用テーブル、回転椅子	65.20			1	―			
124	保健センター	管理部門	2	書庫	保健センターの共用書庫。	・部屋を分割することを可とする。	・可動式書架を整備する。		89.09			1	―			
125	保健センター	管理部門	1又は提案	倉庫（浸水用薬剤専用）	保健センターの浸水用薬剤等の専用保管庫。	・1階に配置することが望ましいが、他階の場合、薬剤の搬入・配布のためエレベーター付近での配置とすること。	・換気扇を整備する。 ・洗面台（自動水洗）を整備する。		22.00			1	―			

仮NO	施設区分1	施設区分2	設置階	諸室名称	用途	特記仕様（配置）	特記仕様	施設が設置予定の主な什器備品	必要床面積 ※「室数」欄の室数の合計面積 ㎡	提案グループ		室数 室	利用人数		市民入室	受付ｶｳﾝﾀｰ
										グループ	グループの合計床面積 ㎡		常時滞在 人	最大 人		
126	保健センター	管理部門	2	更衣室（男）	職員が更衣室として使用する。 区役所、保健センター分は同室配置でもよい。	・休憩室、更衣室を一体的に整備することが望ましい。	・洗面化粧台を整備する。ただし、休憩室と隣接し、扉で出入りできる環境であれば不要。	・更衣ロッカー	18.75			1	―			
127	保健センター	管理部門	2	更衣室（女）	職員が更衣室として使用する。 区役所、保健センター分は同室配置でもよい。	・休憩室、更衣室を一体的に整備することが望ましい。	・洗面化粧台を整備する。ただし、休憩室と隣接し、扉で出入りできる環境であれば不要。	・更衣ロッカー	15.75			1	―			
128	保健センター	管理部門	2	休憩室（男女別）	職員が休憩室として使用する。 区役所、保健センター分は同室配置でもよい。		・和室とする。 ・洗面化粧台を整備する。		16.87			2	―			
129	保健センター	管理部門	2	印刷室	職員が印刷、製本作業を行う。			・コピー機 ・リソグラフ	10.00			1	―			
130	保健センター	検診部門	3	健診待合ホール	保健センター来訪者の待合スペース。		・記載台を整備する。 ・ベビーカー設置スペースを確保する。 ・キッズスペースを確保する。	・ロビーチェア ・テレビ	提案	e	430.00	―	―	150		
131	保健センター	管理部門	2	相談室	区民の各種相談対応を行う。	・３室（１室11.45㎡）整備する。		・1室当たり、ミーティングテーブル（3対3）、ミーティングチェア	34.35			3	―			
132	保健センター	検診部門	3	授乳室	保健センター来訪者の授乳室。	・健診待合ホールから出入りできるように配置する。	・流し台（給湯設備、吊戸棚、水切り台付）を整備する。 ・荷物台を整備する。 ・女性専用の授乳スペースを2箇所整備する。 ・男性でも哺乳瓶での授乳に使用できるスペースを整備する。 ・カーテンで仕切ることができる構造とする。	・授乳専用チェア（女性専用授乳スペース） ・ソファ（哺乳瓶での授乳スペース） ・おむつ交換シート、荷物台、おむつ専用ごみ箱、電子レンジ	提案	e	430.00	1	―		○	
133	保健センター	管理部門	1	危険物倉庫	・防疫用薬剤等の専用保管庫。	・1階が望ましい。（屋外から出入りする構造とすることが望ましい。）	・薬品棚を整備する。		9.85			1				
135	保健センター	管理部門	3	倉庫		・健診部門と同一フロアとする。	・中量ラックを整備する。		68.69			1				
136	土木事務所		1	執務スペース	職員の執務室として使用する。		・区役所の閉庁日・閉庁時間の出入りに支障のないようにする。 ・路面冠水警報装置、ＮＩＣＯＳ情報伝送盤、ささしまアンダーパス受信制御機を整備する。	・事務机、回転椅子	187.00			1	27			
137	土木事務所		1	パソコン室	職員の執務室として使用する。	・執務スペースに隣接して配置する		・事務机、回転椅子 ・（道路占用オンラインシステム【外部】）デスクトップ2台、プリンター1台 ・（積算システム）ノート1台、プリンター1台 ・（財務システム）ノート1台、プリンター1台	20.00			1				
138	土木事務所		1	窓口カウンター	区民、業者の各種届出・申告、各種証明書の交付、各種相談対応等を行う。	・共通部分と執務スペースとの間に配置する。	・受付カウンター（奥行0.65m以上×幅9m（うち1.8mはローカウンター））を整備する。 ・事務机上のディスプレイや書類が覗き込まれないレイアウトとする。	・椅子 ・（カウンター付近）スポレクシステム【外部】用ノートパソコン1台、プリンター1台	14.00			1			○	○
139	土木事務所		1	打合せコーナー	区民、業者と職員の打合せに使用する。	・執務スペースに隣接して整備する。	・事務机上のディスプレイや書類が覗き込まれないレイアウトとする。	・ミーティングテーブル、ミーティングチェア	18.00			1			○	
140	土木事務所		1	直営班詰所	インフラ施設・設備等の整備・検査確認・巡視を担当する職員の詰所として使用する。	・執務スペースに隣接して配置する。車庫・作業スペースからの動線は市民の動線と交錯させない。	・共通部分（廊下）から視線を遮るためのパーティションで区画する。	・事務机、回転椅子 ・冷蔵庫	68.00			1	19			
141	土木事務所		1	更衣室（男）	職員が更衣室として使用する。		・踏込（床仕上げは重歩行用床シート）を整備する。	・更衣ロッカー	20.00			1				
142	土木事務所		1	更衣室（女）	職員が更衣室として使用する。	・更衣室（女）、シャワー室（女）、仮眠室（女）を隣接または一室に配置する。	・踏込（床仕上げは重歩行用床シート）を整備する。	・更衣ロッカー	15.00			1				
143	土木事務所		1	便所（男）	職員専用の便所。	・駐車場、作業室に隣接して配置する。	・現場へ出動する装備で使用できるようにする。		9.00			1				
144	土木事務所		1	便所（女）	職員専用の便所。	・駐車場、作業室に隣接して配置する。	・現場へ出動する装備で使用できるようにする。		9.00			1				
145	土木事務所		1	シャワー室（男）	職員がシャワー室として使用する。		・ユニットシャワー（3基以上）、脱衣室、手洗いを整備する。 ・脱衣用整理棚を整備する。。		9.00			1	―			
146	土木事務所		1	シャワー室（女）	職員がシャワー室として使用する。	・更衣室（女）、シャワー室（女）、仮眠室（女）を隣接または一室に配置する。	・ユニットシャワー、脱衣室、手洗いを整備する。 ・脱衣用整理棚を整備する。		3.00			1	―			

仮NO	施設区分1	施設区分2	設置階	諸室名称	用途	特記仕様（配置）	特記仕様	施設が設置予定の主な什器備品	必要床面積 ※「室数」欄の室数の合計面積 ㎡	提案グループ		室数 室	利用人数		市民入室	受付ｶｳﾝﾀｰ
										グループ	グループの合計床面積 ㎡		常時滞在 人	最大 人		
147	土木事務所		1	仮眠室（男）	職員が仮眠室として使用する。	・詰所及び執務室と隣接して配置する。	・押入れを整備する。 ・洗面化粧台を整備する。		23.00			1	―			
148	土木事務所		1	仮眠室（女）	職員が仮眠室として使用する。	・更衣室（女）、シャワー室（女）、仮眠室（女）を隣接または一室に配置する。	・押入れを整備する。 ・洗面化粧台を整備する。		10.00			1	―			
149	土木事務所		1	湯沸室	土木事務所の湯沸室として使用する。		・ミニキッチンを整備する。	・冷蔵庫	7.00			1	―			
150	土木事務所		1,2又は3	会議室	職員と道路占用企業者との会議、請負業者の工事検査、 職員が会議、打合せ等に使用する。		・可動間仕切りによって２分割利用を可能とし、それぞれで出入りできるよう扉を設ける。 ・2分割利用時に空調を別々に利用できるようにする。 ・ホワイトボード、スクリーン、プロジェクターを整備する。	・会議用テーブル、回転椅子	120.00			1	―	30		
151	土木事務所		1,2又は3	書庫	職員が書庫として使用する。		・可動式書架を整備する。		25.00			1	―			
152	土木事務所		1	資機材倉庫	職員が資機材を管理、保管する倉庫として使用する。	・車庫・作業室と一体的な運用を可能とする。	・電動シャッターを整備するとともに、別途出入口を整備する。 ・機材で利用するガソリン等の危険物（ガソリン換算で190ℓ相当）を貯蔵できるよう整備する。		157.00			1	―			
153	土木事務所		1	洗濯室	職員が作業服等の洗濯室として使用する。	・シャワー室（男）と隣接して配置する。	・防水パンを整備する（洗濯機3台分）。 ・スロップシンクを整備する。	・洗濯機2台、乾燥機2台（上乗せ） ・洗濯乾燥機1台	10.00			1	―			
154	土木事務所		1	物干場	職員が洗濯室で洗濯した作業服等の物干場として使用する。	・シャワー室（男）と隣接して配置する。	・整理棚を整備する。 ・天井吊り下げ式の竿を整備する。	・物干台	16.00			1	―			
155	土木事務所		1	長靴・雨具置場	職員が長靴・雨具置場として使用する。	・車庫から直営職員詰所への動線上に配置する。	・足洗い場、下足箱（長靴50足分）、雨具掛け（50人分）を整備する。 ・蛇口はホースを取り付けられるものとする。		10.00			1	―			
156	土木事務所		1	車庫	職員が公用車を駐車する。		・トラック3台、普通車8台、計11台分の車庫を整備する。 ・出入口を2か所設置する。緊急時の確実な出入りを確保するため、全面電動シャッターとする。作業室での作業音が周辺に漏れることを防ぐため、シャッターは防音性能を有するものとする。 ・区役所の閉庁日・閉庁時間も出入庫可能とする。 ・止水板を整備する。		219.00			―				
157	土木事務所		1	作業スペース	職員が作業室として使用する。 コンクリートや鋼材、木材の切断作業、溶接作業を行う。	・車庫と一体での利用とする。 ・車庫の車路、車両の転回スペースとして利用することは不可とする。	・作業でエンジンを搭載した機材を利用するため、排気ガス等に配慮した換気施設を整備する。 ・機械を使用した作業音が外に漏れにくい構造とする。		141.00			―				
(追加)	土木事務所		1又は屋外	車両転回・荷捌きスペース	作業車両への積み込み、一時仮置き場。	・車庫、作業室と隣接し、配置する。			提案	c	3,897.00	―				
158	市税事務所		4	待合スペース	市税事務所来訪者の待合スペース。		・記載台（5人程度記載可能）を整備する。	・4人掛けソファ（4台）	66.29			―	―	―	○	
159	市税事務所		4	窓口業務スペース	市民の各種届出・申告、各種証明書の交付、各種相談対応等を行う。	執務室（管理課）と隣接し、配置する。	・窓口は機能的かつ能率的な配置とする。 ・受付カウンター（3人程度受付可能なハイカウンター、2人程度受付可能なローカウンター）を整備する。 ・カウンターには間仕切りを整備する。 ・窓口業務スペースと管理課執務室とは間仕切りをする。 ・間仕切りにはガラス窓等を採用して執務室から窓口スペースを見ることができないようにする。 ・情報端末機が業務従事者以外には見えないように配慮する。	・事務机、回転椅子 ・椅子（来客用）	36.04			―	―	―		○
160	市税事務所		4	個人面談スペース	市民の各種届出・申告、各種証明書の交付、各種相談対応等を行う。		・3か所（1か所当たりテーブル1台、椅子4脚）を整備する。 ・各スペースに間仕切りを整備する。	・ミーティングテーブル、ミーティングチェア	13.67			3	―	12	○	
161	市税事務所		4	執務室	職員が執務室として使用する。	・執務室（管理課）については窓口業務スペースと隣接し、配置する。	・窓口業務スペースと執務室とは間仕切りをする。 ・間仕切りにはガラス窓等を採用して執務室から窓口スペースを見ることができないようにする。 ・情報端末機が業務従事者以外にには見えないように配慮する。 ・管理部門（管理課）、徴収部門（徴収課・特別滞納整理室）、賦課部門（市民税課・固定資産税課）の各部門を一まとまりとし、同じ階層・執務室内で業務が行えるようにするなど、室数の分割を可能とする。	・事務机、回転椅子	1,169.55			1	―	―		

仮NO	施設区分1	施設区分2	設置階	諸室名称	用途	特記仕様（配置）	特記仕様	施設が設置予定の主な什器備品	必要床面積 ※「室数」欄の室数の合計面積 ㎡	提案グループ		室数 室	利用人数		市民入室	受付ｶｳﾝﾀｰ
										グループ	グループの合計床面積 ㎡		常時滞在 人	最大 人		
162	市税事務所		4	市税事務所長室	市税事務所長が執務室・来客スペースとして使用する。	・執務室（管理課）と隣接し、配置する。	・書棚を整備する。	・事務机、回転椅子 ・応接テーブル、応接椅子	21.00			1	1	5		
163	市税事務所		4	Ａ会議室	職員が会議、打合せ等に使用する。			・会議用テーブル、回転椅子	27.20			1	―	12		
164	市税事務所		4	Ｂ会議室	職員が会議、打合せ等に使用する。			・会議用テーブル、回転椅子	27.20			1	―	12		
165	市税事務所		4	Ｃ会議室	職員が会議、打合せ等に使用する。			・会議用テーブル、回転椅子	97.93			1	―	50		
166	市税事務所		4	リフレッシュスペース	職員が休憩室として使用する。			・テーブル、椅子	46.67			1	―	20		
167	市税事務所		4	更衣室（男）	職員が更衣室として使用する。			・更衣ロッカー ・3人掛けソファ（1台）	72.33			1	―	―		
168	市税事務所		4	更衣室（女）	職員が更衣室として使用する。			・更衣ロッカー ・3人掛けソファ（1台）	54.00			1	―	―		
169	市税事務所		4	サーバー室	市税事務所のサーバー室。		・24時間空調とする。 ・扉は気密扉とする。 ・消防設備はガス系消火設備を整備する。	・ホストコンピューター ・サーバー ・ネットワーク機器 ・ラック	31.92			1	―	―		
170	市税事務所		4	書庫	市税事務所の共用書庫。		・税務職員以外入室できないようセキュリティを設定する。 ・室数の分割を可能とする。 ・物品棚を整備する。		286.20			1	―	―		
171	市税事務所		4	書庫（過年度書類保管）	市税事務所の共用書庫（過年度書類保管分）。		・税務職員以外入室できないようセキュリティを設定する。 ・物品棚を整備する。		400.00			1	―	―		

資料３　必要諸室及び仕様リスト

仮NO	施設区分1	施設区分2	設置階	諸室名称	建築						機械設備										電気設備							
					内部仕上げ			OA床	ﾌﾞﾗｲﾝﾄﾞ		給水設備（上水）	給湯設備	都市ｶﾞｽ	排水設備		空調				換気	重要諸室	照度基準 lx	点滅方式	ｺﾝｾﾝﾄ設備	情報ｺﾝｾﾝﾄ	電話設備	ﾃﾚﾋﾞ受信設備	時計設備
					床	壁	天井		一般	電動				汚水	雑排水	冷房	暖房	空調熱源	個別空調	換気方式								
1	区役所	総務課	5	区長室	ﾀｲﾙｶｰﾍﾟｯﾄ	ｸﾛｽ	岩綿吸音板	○	○		○	○			○	○	○	提案		提案		750	個別	○	○	○	○	○
2	区役所	民生子ども課	2	保健福祉センター福祉部長室	ﾀｲﾙｶｰﾍﾟｯﾄ	ｸﾛｽ	岩綿吸音板	○	○							○	○	提案		提案		750	個別	○	○	○	○	○
3	区役所	民生子ども課	2	保健福祉センター福祉部長室応接	ﾀｲﾙｶｰﾍﾟｯﾄ	ｸﾛｽ	岩綿吸音板	○	○							○	○	提案		提案		750	個別	○	○			○
4	区役所	総務課	5	区政部長室	ﾀｲﾙｶｰﾍﾟｯﾄ	ｸﾛｽ	岩綿吸音板	○	○							○	○	提案		提案		750	個別	○	○	○	○	○
5	区役所	総務課	5	区政部長室応接	ﾀｲﾙｶｰﾍﾟｯﾄ	ｸﾛｽ	岩綿吸音板	○	○							○	○	提案		提案		750	個別	○	○			○
6	区役所	総務課	5	総務課	ﾀｲﾙｶｰﾍﾟｯﾄ	ｸﾛｽ	岩綿吸音板	○（金庫設置場所を除く）	○		○	○	○		○	○	○	提案		提案		750	個別	○	○	○		○
7	区役所	総務課	5	総務課待合スペース	重歩行用床ｼｰﾄ	提案	提案		○							○	○	提案		提案		500	個別					○
8	区役所	企画経理室	5	企画経理室	ﾀｲﾙｶｰﾍﾟｯﾄ	ｸﾛｽ	岩綿吸音板	○	○							○	○	提案		提案		750	個別	○	○	○		○
9	区役所	企画経理室	5	企画経理室待合スペース	重歩行用床ｼｰﾄ	提案	提案		○							○	○	提案		提案		500	個別					○
10	区役所	地域力推進室	5	地域力推進室	ﾀｲﾙｶｰﾍﾟｯﾄ	ｸﾛｽ	岩綿吸音板	○	○		○	○	○		○	○	○	提案		提案		750	個別	○	○	○		○
11	区役所	地域力推進室	5	地域力推進室待合スペース	重歩行用床ｼｰﾄ	提案	提案		○							○	○	提案		提案		500	個別					○
12	区役所	市民課	1	市民課	ﾀｲﾙｶｰﾍﾟｯﾄ	ｸﾛｽ	岩綿吸音板	○	○							○	○	提案		提案		750	個別	○	○	○		○
13	区役所	市民課	1	市民課待合スペース	重歩行用床ｼｰﾄ	提案	提案	○	○							○	○	提案		提案		500	個別				○	○
14	区役所	民生子ども課	2	民生子ども課	ﾀｲﾙｶｰﾍﾟｯﾄ	ｸﾛｽ	岩綿吸音板	○	○		○	○	○		○	○	○	提案		提案		750	個別	○	○	○		○
15	区役所	民生子ども課	2	民生子ども課待合スペース	重歩行用床ｼｰﾄ	提案	提案		○							○	○	提案		提案		500	個別					○
16	区役所	福祉課	2	福祉課	ﾀｲﾙｶｰﾍﾟｯﾄ	ｸﾛｽ	岩綿吸音板	○	○							○	○	提案		提案		750	個別	○	○	○		○
17	区役所	福祉課	2	福祉課待合スペース	重歩行用床ｼｰﾄ	提案	提案		○							○	○	提案		提案		500	個別					○
18	区役所	保険年金課	1	保険年金課	ﾀｲﾙｶｰﾍﾟｯﾄ	ｸﾛｽ	岩綿吸音板	○	○							○	○	提案		提案		750	個別	○	○	○		○
19	区役所	保険年金課	1	保険年金課待合スペース	重歩行用床ｼｰﾄ	提案	提案	○	○							○	○	提案		提案		500	個別					○
20	区役所	福祉課	2	介護認定審査会室	ﾀｲﾙｶｰﾍﾟｯﾄ	ｸﾛｽ	岩綿吸音板	○	○							○	○	提案		提案		750	個別	○	○	○		○
21	区役所	税務窓口	1	税務窓口	ﾀｲﾙｶｰﾍﾟｯﾄ	ｸﾛｽ	岩綿吸音板	○	○							○	○	提案		提案		750	個別	○	○	○	○	○
22	区役所	銀行	2	銀行	ﾀｲﾙｶｰﾍﾟｯﾄ	ｸﾛｽ	岩綿吸音板	○（金庫設置場所を除く）	○							○	○	提案		提案	○	750	個別	○		○		○
23	区役所	講堂	5	講堂	提案	提案	提案			暗幕						○	○	提案	○	提案	○	500	個別	○	○		○	○
24	区役所	講堂	5	控室	提案	提案	提案		○		○	○	○		○	○	○	提案	○	提案	○	500	個別	○	○	○		○
25	区役所	講堂	5	機械室	提案	提案	提案		○							○	○	提案	○	提案	○	500	個別	○	○	○		○
26	区役所	講堂	5	待合スペース	重歩行用床ｼｰﾄ	提案	提案			○						○	○	提案	○	提案	○	500	個別	○	○			○
27	（欠番）																											
28	区役所	講堂	5	放送室	提案	提案	提案		○							○	○	提案	○	提案	○	500	個別	○	○	○		○
29	区役所	講堂	5	選挙倉庫	提案	提案	提案		窓を設けない											提案	○	300	個別	○				○

仮NO	施設区分1	施設区分2	設置階	諸室名称	建築						機械設備										電気設備							
					内部仕上げ			OA床	ﾌﾞﾗｲﾝﾄﾞ		給水設備（上水）	給湯設備	都市ｶﾞｽ	排水設備		空調				換気	重要諸室	照度基準 lx	点滅方式	ｺﾝｾﾝﾄ設備	情報ｺﾝｾﾝﾄ	電話設備	ﾃﾚﾋﾞ受信設備	時計設備
					床	壁	天井		一般	電動				汚水	雑排水	冷房	暖房	空調熱源	個別空調	換気方式								
30	区役所	総務課	5	区本部室	ﾀｲﾙｶｰﾍﾟｯﾄ	ｸﾛｽ	岩綿吸音板	○	○							○	○	提案		提案	○	750	個別	○	○	○	○	○
31	区役所	総務課	5	区本部用防災無線室	ﾀｲﾙｶｰﾍﾟｯﾄ	ｸﾛｽ	岩綿吸音板	○	○							○	○	提案		提案	○	750	個別	○	○	○	○	○
32	区役所	総務課	5	特別会議室	ﾀｲﾙｶｰﾍﾟｯﾄ	ｸﾛｽ	岩綿吸音板	○	○							○	○	提案		提案	○	750	個別	○	○	○	○	○
33	区役所		2以上	区本部運営資機材用倉庫	重歩行用床ｼｰﾄ	塗装	化粧石膏ﾎﾞｰﾄﾞ		窓を設けない											提案	○	300	個別	○				
34	区役所		2以上	職員用防災備蓄倉庫	重歩行用床ｼｰﾄ	塗装	化粧石膏ﾎﾞｰﾄﾞ		窓を設けない											提案	○	300	個別	○				
35	区役所	避難所	2	地区本部用防災備蓄倉庫	重歩行用床ｼｰﾄ	塗装	化粧石膏ﾎﾞｰﾄﾞ		窓を設けない											提案	○	300	個別	○				
36	共用	避難所	2	地区本部室	重歩行用床ｼｰﾄ	ｸﾛｽ	岩綿吸音板		○							○	○	提案		提案	○	750	個別	○		○	○	○
37	区役所		1	情報コーナー	提案	提案	提案		○							○	○	提案		提案		500	個別	○		○		○
38	区役所	民生子ども課	2	就労支援コーナー	ﾀｲﾙｶｰﾍﾟｯﾄ	ｸﾛｽ	岩綿吸音板	○	○							○	○	提案		提案		750	個別	○		○		○
39	区役所	民生子ども課	2	生活保護相談室	重歩行用床ｼｰﾄ	ｸﾛｽ	岩綿吸音板		提案							○	○	提案		提案		500	個別	○	○			
40	区役所	福祉課	2	高齢者虐待・障害者支援相談室	重歩行用床ｼｰﾄ	ｸﾛｽ	岩綿吸音板		提案							○	○	提案		提案		500	個別	○	○			
41	区役所	民生子ども課	2	児童虐待・女性支援相談室	重歩行用床ｼｰﾄ	ｸﾛｽ	岩綿吸音板		提案							○	○	提案		提案		500	個別	○	○			
42	区役所	保険年金課	1	保険料納付相談室	重歩行用床ｼｰﾄ	ｸﾛｽ	岩綿吸音板		提案							○	○	提案		提案		500	個別	○	○			
43	区役所		提案	書庫	重歩行用床ｼｰﾄ	塗装	化粧石膏ﾎﾞｰﾄﾞ		窓を設けない											提案	○	300	個別	○		○		
44	区役所	市民課	1	戸籍書庫	重歩行用床ｼｰﾄ	塗装	化粧石膏ﾎﾞｰﾄﾞ		窓を設けない											提案	○	300	個別	○				
45	区役所		提案	倉庫	重歩行用床ｼｰﾄ	塗装	化粧石膏ﾎﾞｰﾄﾞ		窓を設けない											提案	○	300	個別	○		○		
46	区役所		2	印刷室	重歩行用床ｼｰﾄ	ｸﾛｽ	化粧石膏ﾎﾞｰﾄﾞ		提案							○	○	提案		提案		750	個別	○	○	○		○
47	区役所		提案	電話交換室	ﾀｲﾙｶｰﾍﾟｯﾄ	ｸﾛｽ	岩綿吸音板	○	○							○	○	提案		提案	○	750	個別	○	○	○		○
48	共用	避難所	2以上	集合会議室	ﾀｲﾙｶｰﾍﾟｯﾄ	ｸﾛｽ	岩綿吸音板	○		暗幕						○	○	提案	○	提案	○	750	個別	○	○	○	○	○
49	共用	避難所	2	集合会議室専用倉庫	重歩行用床ｼｰﾄ	塗装	化粧石膏ﾎﾞｰﾄﾞ		窓を設けない											提案	○	300	個別	○				
50	共用	総務課	5	文書交換室	重歩行用床ｼｰﾄ	ｸﾛｽ	化粧石膏ﾎﾞｰﾄﾞ		○							○	○	提案		提案	○	750	個別	○	○	○		○
51	共用		2以上	サーバー室	フリーアクセス床板	ｸﾛｽ	化粧石膏ﾎﾞｰﾄﾞ	○	窓を設けない							○	○	提案	○	提案	○	750	個別	○	○	○		○
52	共用	更衣室	提案	休憩室（男女別）	畳	ｸﾛｽ	化粧石膏ﾎﾞｰﾄﾞ		○							○	○	提案		提案	○	500	個別	○	○	○		○
53	共用	更衣室	提案	更衣室（男女別）	重歩行用床ｼｰﾄ	塗装	化粧石膏ﾎﾞｰﾄﾞ		窓を設けない							○	○	提案		提案	○	200	個別	○	○	○		○
54	共用	更衣室	提案	シャワー室（男女別）	提案	提案	提案		窓を設けない		○	○			○					提案	○	200	個別					
55	共用		1	授乳室	重歩行用床ｼｰﾄ	ｸﾛｽ	化粧石膏ﾎﾞｰﾄﾞ		窓を設けない		○	○			○	○	○	提案	○	提案		500	自動	○				○
56	共用		提案	売店	重歩行用床ｼｰﾄ	ｸﾛｽ	岩綿吸音板		○							○	○	提案		提案	○	750	個別	○		○	○	○

仮NO	施設区分1	施設区分2	設置階	諸室名称	建築						機械設備										電気設備							
					内部仕上げ			OA床	ﾌﾞﾗｲﾝﾄﾞ		給水設備（上水）	給湯設備	都市ｶﾞｽ	排水設備		空調				換気	重要諸室	照度基準 lx	点滅方式	ｺﾝｾﾝﾄ設備	情報ｺﾝｾﾝﾄ	電話設備	ﾃﾚﾋﾞ受信設備	時計設備
					床	壁	天井		一般	電動				汚水	雑排水	冷房	暖房	空調熱源	個別空調	換気方式								
57	共用		1	交流拠点機能	提案	提案	提案			○	○	○	○		○	○	○	提案		提案		500	個別	○				○
58	共用		1～5	湯沸室	重歩行用床ｼｰﾄ	塗装	化粧石膏ﾎﾞｰﾄﾞ		提案		○	○	○		○	○	○	提案		提案	○	200	自動	○				
63	共用		1～5	便所（男女別）	重歩行用床ｼｰﾄ	耐水合板下地+化粧ｹｲｶﾙ板（天井裏までｸﾞﾗｽｳｰﾙ充填）	岩綿吸音板（ｸﾞﾗｽｳｰﾙ充填）		提案		○	○		○	○	○	○	提案		提案		200	自動	○				
64	共用		1～5	便所（男女別多目的）	重歩行用床ｼｰﾄ	耐水合板下地+化粧ｹｲｶﾙ板（天井裏までｸﾞﾗｽｳｰﾙ充填）	岩綿吸音板（ｸﾞﾗｽｳｰﾙ充填）		提案		○	○		○	○	○	○	提案		提案		200	自動	○				
73	共用		1～5	交通部分	重歩行用床ｼｰﾄ	提案	提案			○						○	○	提案		提案		200	個別	○				○
78	共用		1	玄関・エントランス	重歩行用床ｼｰﾄ	提案	提案			○						○	○	提案	○	提案		200	個別	○	○	○		○
79	共用		1	警備員室	提案	提案	提案	○	○		○	○	○		○	○	○	提案	○	提案	○	750	個別	○	○	○	○	○
80	共用		提案	清掃員室	提案	提案	提案		○							○	○	提案		提案	○	750	個別	○	○	○		○
81	共用		2以上	電気室・機械室	重歩行用床ｼｰﾄ	ｶﾞﾗｽｸﾛｽ・ｸﾞﾗｽｳｰﾙﾎﾞｰﾄﾞ	ｶﾞﾗｽｸﾛｽ・ｸﾞﾗｽｳｰﾙﾎﾞｰﾄﾞ		○											提案	○	300	個別	○		○		
追加	共用		2以上	非常用自家発電気室	重歩行用床ｼｰﾄ	塗装・ｸﾞﾗｽｳｰﾙﾎﾞｰﾄﾞ	化粧吸音PB10（ｸﾞﾗｽｳｰﾙ充填）		○											提案	○	300	個別	○		○		
82	共用		提案	廃棄物集積室	ｺﾝｸﾘｰﾄ金ｺﾞﾃ	素地	素地		○		○				○					提案	○	200	個別	○				
83	共用		地下＋提案	来庁者駐車場	ｺﾝｸﾘｰﾄ金ｺﾞﾃ	塗装	素地		窓を設けない		○				○					提案		200	個別	○				○
84	共用		屋外	来庁者駐輪場	ｺﾝｸﾘｰﾄ金ｺﾞﾃ	塗装	素地		窓を設けない		○				○					提案		200	個別	○				○
85	共用		R	塔屋	提案	提案	提案		提案											提案	○	提案	個別					
86	区役所	市民課	1	相談室	重歩行用床ｼｰﾄ	ｸﾛｽ	岩綿吸音板		提案							○	○	提案		提案		500	個別	○	○			
87	区役所		地下1又は1	選挙倉庫	重歩行用床ｼｰﾄ	塗装	ｱﾗﾜｼ		窓を設けない											提案	○	300	個別	○		○		
88	区役所		地下1又は1	投票用紙倉庫	重歩行用床ｼｰﾄ	塗装	ｱﾗﾜｼ		窓を設けない											提案	○	300	個別	○				
89	共用		屋外又は1	資源ごみ置き場	提案	提案	提案		○		○				○					提案	○	200	個別	○				
90	共用		原則地下1～5	エレベーター	提案	提案	提案									○	○	提案		提案		200	自動					
91	共用		地下1～5	搬入用大型エレベーター	提案	提案	提案									○	○	提案		提案		200	自動					
92	共用		提案	エレベーター機械室	提案	提案	提案		提案											提案	○	200	個別	○				
93	区役所		提案	研修資料室	ﾀｲﾙｶｰﾍﾟｯﾄ	ｸﾛｽ	岩綿吸音板	○	○							○	○	提案		提案	○	750	個別	○	○	○		○
94	区役所		提案	研修資料室	ﾀｲﾙｶｰﾍﾟｯﾄ	ｸﾛｽ	岩綿吸音板	○	○							○	○	提案		提案	○	750	個別	○	○	○		○
95	区役所	講堂	5	倉庫・器具庫	提案	提案	提案		窓を設けない											提案	○	300	個別	○				
96	共用	民生子ども課	2	民生子ども課シャワー室	提案	提案	提案		窓を設けない		○	○			○					提案	○	200	個別					

仮NO	施設区分1	施設区分2	設置階	諸室名称	建築						機械設備										電気設備							
					内部仕上げ			OA床	ﾌﾞﾗｲﾝﾄﾞ		給水設備（上水）	給湯設備	都市ｶﾞｽ	排水設備		空調				換気	重要諸室	照度基準 lx	点滅方式	ｺﾝｾﾝﾄ設備	情報ｺﾝｾﾝﾄ	電話設備	ﾃﾚﾋﾞ受信設備	時計設備
					床	壁	天井		一般	電動				汚水	雑排水	冷房	暖房	空調熱源	個別空調	換気方式								
97	共用		1	フロアサービス控室兼更衣室	提案	提案	提案		窓を設けない							○	○	提案		提案		200	個別	○	○	○		○
98	共用		1	風除室	石又はﾀｲﾙ	提案	提案									○	○	提案		提案		200	個別	○				○
99	共用		1又は地上	公用車駐車場	ｺﾝｸﾘｰﾄ金ｺﾞﾃ	素地	素地		窓を設けない		○				○					提案	○	200	個別	○				○
100	共用		地下	公用自転車駐輪場	ｺﾝｸﾘｰﾄ金ｺﾞﾃ	素地	素地		窓を設けない		○				○					提案	○	200	個別	○				○
101	共用		1	福祉販売コーナー	重歩行用床ｼｰﾄ	提案	提案			○						○	○	提案		提案		200	個別	○				○
102	保健センター	検診部門	3	受付・会計	ﾀｲﾙｶｰﾍﾟｯﾄ	ｸﾛｽ	岩綿吸音板	○	○							○	○	提案		提案		750	個別	○	○	○	○	○
103	保健センター	検診部門	3	予診室	耐薬品性重歩行用床ｼｰﾄ	AEP塗装	岩綿吸音板		○		○	○			○	○	○	提案		提案		750	個別	○	○	○		○
104	保健センター	検診部門	3	診察室	耐薬品性重歩行用床ｼｰﾄ	AEP塗装	岩綿吸音板		○		○	○			○	○	○	提案		提案		750	個別	○	○	○		○
105	保健センター	検診部門	3	消毒室	耐薬品性重歩行用床ｼｰﾄ	ｹｲｶﾙ板NAD塗装	PB下地NAD塗装		○		○	○			○	○	○	提案		提案		750	個別	○	○	○		○
106	保健センター	検診部門	3	検査室	耐薬品性重歩行用床ｼｰﾄ	AEP塗装	岩綿吸音板		○		○	○			○	○	○	提案		提案		750	個別	○	○	○		○
107	保健センター	検診部門	3	検査用便所（男女別）	重歩行用床ｼｰﾄ	耐水合板下地+化粧ｹｲｶﾙ板	化粧吸音PB10（ｸﾞﾗｽｳｰﾙ充填）		提案		○	○		○	○	○	○	提案		提案		200	自動	○				
108	保健センター	検診部門	3	Ｘ線室・撮影室	耐薬品性重歩行用床ｼｰﾄ	AEP塗装（鉛（壁中））	岩綿吸音板		窓を設けない							○	○	提案		提案		750	個別	○	○	○		○
109	保健センター	検診部門	3	Ｘ線室・操作室	耐薬品性重歩行用床ｼｰﾄ	AEP塗装	岩綿吸音板		窓を設けない							○	○	提案		提案		750	個別	○	○	○		○
110	保健センター	検診部門	3	Ｘ線室・更衣室	耐薬品性重歩行用床ｼｰﾄ	AEP塗装	岩綿吸音板		窓を設けない							○	○	提案		提案		750	個別	○	○	○		○
111	保健センター	検診部門	3	Ｘ線室・フィルム庫	耐薬品性重歩行用床ｼｰﾄ	AEP塗装	化粧石膏ﾎﾞｰﾄﾞ		○							○	○	提案		提案		750	個別	○	○	○		○
112	保健センター	検診部門	3	滅菌室	耐薬品性重歩行用床ｼｰﾄ	ｹｲｶﾙ板NAD塗装	PB下地NAD塗装		○		○	○			○	○	○	提案		提案		750	個別	○	○	○		○
113	保健センター	検診部門	3	集団指導室	重歩行用床ｼｰﾄ	ｸﾛｽ	岩綿吸音板		○		○				○	○	○	提案		提案		750	個別	○	○	○		○
114	保健センター	検診部門	3	歯科指導室	耐薬品性重歩行用床ｼｰﾄ	ｸﾛｽ	岩綿吸音板		○		○	○			○	○	○	提案		提案		750	個別	○	○	○		○
115	保健センター	検診部門	3	栄養指導室	耐薬品性重歩行用床ｼｰﾄ	ｸﾛｽ	岩綿吸音板		○		○	○	○		○	○	○	提案		提案		750	個別	○	○	○		○
116	保健センター	管理部門	2	精神保健相談室	ﾀｲﾙｶｰﾍﾟｯﾄ	ｸﾛｽ	岩綿吸音板		○		○				○	○	○	提案		提案		750	個別	○	○	○		○
117	保健センター	検診部門	3	健康増進室	重歩行用床ｼｰﾄ	ｸﾛｽ	岩綿吸音板		○		○	○			○	○	○	提案		提案		750	個別	○	○	○		○
(追加)	保健センター	検診部門	3	リハビリ室	重歩行用床ｼｰﾄ	ｸﾛｽ	岩綿吸音板		○							○	○	提案		提案		750	個別	○	○	○		○
119	保健センター	管理部門	2	保健予防課来客待合スペース	提案	提案	提案		○							○	○	提案		提案		500	個別					○

仮NO	施設区分1	施設区分2	設置階	諸室名称	建築						機械設備										電気設備							
					内部仕上げ			OA床	ﾌﾞﾗｲﾝﾄﾞ		給水設備（上水）	給湯設備	都市ｶﾞｽ	排水設備		空調				換気	重要諸室	照度基準 lx	点滅方式	ｺﾝｾﾝﾄ設備	情報ｺﾝｾﾝﾄ	電話設備	ﾃﾚﾋﾞ受信設備	時計設備
					床	壁	天井		一般	電動				汚水	雑排水	冷房	暖房	空調熱源	個別空調	換気方式								
120	保健センター	管理部門	2	個別応対スペース	提案	提案	提案		○							○	○	提案		提案		500	個別					○
121	保健センター	管理部門	2	所長室	ﾀｲﾙｶｰﾍﾟｯﾄ	ｸﾛｽ	岩綿吸音板	○	○		○				○	○	○	提案		提案		750	個別	○	○	○	○	○
122	保健センター	管理部門	2	事務室	ﾀｲﾙｶｰﾍﾟｯﾄ	ｸﾛｽ	岩綿吸音板	○	○		○	○			○	○	○	提案		提案		750	個別	○	○	○	○	○
123	保健センター	管理部門	2	会議室	ﾀｲﾙｶｰﾍﾟｯﾄ	ｸﾛｽ	岩綿吸音板	○	○							○	○	提案		提案		750	個別	○	○	○	○	○
124	保健センター	管理部門	2	書庫	重歩行用床ｼｰﾄ	塗装	化粧石膏ﾎﾞｰﾄﾞ		○											提案		300	個別	○		○		
125	保健センター	管理部門	1又は提案	倉庫（浸水用薬剤専用）	重歩行用床ｼｰﾄ	塗装	化粧石膏ﾎﾞｰﾄﾞ		○		○				○					提案		300	個別	○		○		
126	保健センター	管理部門	2	更衣室（男）	重歩行用床ｼｰﾄ	塗装	化粧石膏ﾎﾞｰﾄﾞ		○		○				○	○	○	提案		提案		200	個別	○				○
127	保健センター	管理部門	2	更衣室（女）	重歩行用床ｼｰﾄ	塗装	化粧石膏ﾎﾞｰﾄﾞ		○		○				○	○	○	提案		提案		200	個別	○				○
128	保健センター	管理部門	2	休憩室（男女別）	畳	ｸﾛｽ	化粧石膏ﾎﾞｰﾄﾞ		○		○				○	○	○	提案		提案		500	個別	○	○	○	○	○
129	保健センター	管理部門	2	印刷室	ﾀｲﾙｶｰﾍﾟｯﾄ	ｸﾛｽ	化粧石膏ﾎﾞｰﾄﾞ	○	○							○	○	提案		提案		750	個別	○	○	○	○	○
130	保健センター	検診部門	3	健診待合ホール	提案	提案	提案		○							○	○	提案		提案		500	個別					○
131	保健センター	管理部門	2	相談室	ﾀｲﾙｶｰﾍﾟｯﾄ	ｸﾛｽ	岩綿吸音板	○	○		○	○			○	○	○	提案		提案		750	個別	○	○	○	○	○
132	保健センター	検診部門	3	授乳室	重歩行用床ｼｰﾄ	ｸﾛｽ	化粧石膏ﾎﾞｰﾄﾞ		提案		○	○			○	○	○	提案		提案		500	個別	○				○
133	保健センター	管理部門	1	危険物倉庫	耐薬品性重歩行用床ｼｰﾄ	防塵塗装	化粧石膏ﾎﾞｰﾄﾞ									○	○	提案		機械		750	個別	○	○	○		○
135	保健センター	管理部門	3	倉庫	重歩行用床ｼｰﾄ	ｸﾛｽ	化粧石膏ﾎﾞｰﾄﾞ		○							○	○	提案		提案		750	個別	○	○	○		○
136	土木事務所		1	執務スペース	ﾀｲﾙｶｰﾍﾟｯﾄ	ｸﾛｽ	岩綿吸音板	○	○							○	○	提案		提案		750	個別	○	○	○	○	○
137	土木事務所		1	パソコン室	ﾀｲﾙｶｰﾍﾟｯﾄ	ｸﾛｽ	岩綿吸音板	○	○							○	○	提案		提案		750	個別	○	○	○	○	○
138	土木事務所		1	窓口カウンター	ﾀｲﾙｶｰﾍﾟｯﾄ	ｸﾛｽ	岩綿吸音板	○	○							○	○	提案		提案		750	個別	○	○	○	○	○
139	土木事務所		1	打合せコーナー	ﾀｲﾙｶｰﾍﾟｯﾄ	ｸﾛｽ	岩綿吸音板	○	○							○	○	提案		提案		750	個別	○	○	○	○	○
140	土木事務所		1	直営班詰所	ﾀｲﾙｶｰﾍﾟｯﾄ	ｸﾛｽ	岩綿吸音板	○	○							○	○	提案		提案		750	個別	○	○	○	○	○
141	土木事務所		1	更衣室（男）	ﾀｲﾙｶｰﾍﾟｯﾄ	塗装	化粧石膏ﾎﾞｰﾄﾞ		○							○	○	提案		提案		200	個別	○				○
142	土木事務所		1	更衣室（女）	ﾀｲﾙｶｰﾍﾟｯﾄ	塗装	化粧石膏ﾎﾞｰﾄﾞ		○							○	○	提案		提案		200	個別	○				○
143	土木事務所		1	便所（男）	重歩行用床ｼｰﾄ	耐水合板下地+化粧ｹｲｶﾙ板	化粧吸音PB10（ｸﾞﾗｽｳｰﾙ充填）		○		○	○		○	○					提案		200	自動	○				
144	土木事務所		1	便所（女）	重歩行用床ｼｰﾄ	耐水合板下地+化粧ｹｲｶﾙ板	化粧吸音PB10（ｸﾞﾗｽｳｰﾙ充填）		○		○	○		○	○					提案		200	自動	○				
145	土木事務所		1	シャワー室（男）	提案	提案	提案		窓を設けない		○	○			○	○	○	提案		提案		200	個別	○				
146	土木事務所		1	シャワー室（女）	提案	提案	提案		窓を設けない		○	○			○	○	○	提案		提案		200	個別	○				
147	土木事務所		1	仮眠室（男）	畳	ｸﾛｽ･耐水合板下地+化粧ｹｲｶﾙ板	岩綿吸音板･PB9.5下地EP-G塗装		○		○	○			○	○	○	提案		提案		500	個別	○	○	○	○	○

仮NO	施設区分1	施設区分2	設置階	諸室名称	建築						機械設備										電気設備							
					内部仕上げ			OA床	ﾌﾞﾗｲﾝﾄﾞ		給水設備（上水）	給湯設備	都市ｶﾞｽ	排水設備		空調				換気	重要諸室	照度基準 lx	点滅方式	ｺﾝｾﾝﾄ設備	情報ｺﾝｾﾝﾄ	電話設備	ﾃﾚﾋﾞ受信設備	時計設備
					床	壁	天井		一般	電動				汚水	雑排水	冷房	暖房	空調熱源	個別空調	換気方式								
148	土木事務所		1	仮眠室（女）	畳	ｸﾛｽ･耐水合板下地+化粧ｹｲｶﾙ板	岩綿吸音板・PB9.6下地EP-G塗装		○		○	○			○	○	○	提案		提案		500	個別	○	○	○	○	○
149	土木事務所		1	湯沸室	重歩行用床ｼｰﾄ	塗装	化粧石膏ﾎﾞｰﾄﾞ		提案		○	○	○		○					提案		200	個別	○				
150	土木事務所		1,2又は3	会議室	ﾀｲﾙｶｰﾍﾟｯﾄ	ｸﾛｽ	岩綿吸音板	○	○							○	○	提案		提案		750	個別	○	○	○	○	○
151	土木事務所		1,2又は3	書庫	重歩行用床ｼｰﾄ	塗装	化粧石膏ﾎﾞｰﾄﾞ		○											提案		300	個別	○		○		
152	土木事務所		1	資機材倉庫	ｺﾝｸﾘｰﾄ金ｺﾞﾃ	素地	素地		提案		○				○					提案		200	個別	○				
153	土木事務所		1	洗濯室	重歩行用床ｼｰﾄ	塗装	化粧石膏ﾎﾞｰﾄﾞ		○		○	○			○					提案		200	個別	○				
154	土木事務所		1	物干場	重歩行用床ｼｰﾄ	塗装	化粧石膏ﾎﾞｰﾄﾞ		○		○	○			○					提案		200	個別	○				
155	土木事務所		1	長靴・雨具置場	重歩行用床ｼｰﾄ	塗装	化粧石膏ﾎﾞｰﾄﾞ		提案		○	○			○					提案		200	個別	○				
156	土木事務所		1	車庫	ｺﾝｸﾘｰﾄ金ｺﾞﾃ	塗装	防音仕様		提案		○				○					提案		200	個別	○				
157	土木事務所		1	作業スペース	ｺﾝｸﾘｰﾄ金ｺﾞﾃ	防音仕様	防音仕様		提案		○				○	○	○	提案	○	提案		500	個別	○				
(追加)	土木事務所		1又は屋外	車両転回・荷捌きスペース	ｺﾝｸﾘｰﾄ金ｺﾞﾃ	塗装	化粧石膏ﾎﾞｰﾄﾞ		提案		○				○	○	○	提案	○	提案		500	個別	○				
158	市税事務所		4	待合スペース	ﾀｲﾙｶｰﾍﾟｯﾄ	ｸﾛｽ	岩綿吸音板		○							○	○	提案		提案		500	個別	○			○	○
159	市税事務所		4	窓口業務スペース	ﾀｲﾙｶｰﾍﾟｯﾄ	ｸﾛｽ	岩綿吸音板	○	○							○	○	提案		提案		750	個別	○	○			○
160	市税事務所		4	個人面談スペース	ﾀｲﾙｶｰﾍﾟｯﾄ	ｸﾛｽ	岩綿吸音板	○	○							○	○	提案		提案		750	個別	○	○	○		○
161	市税事務所		4	執務室	ﾀｲﾙｶｰﾍﾟｯﾄ	ｸﾛｽ	岩綿吸音板	○	○							○	○	提案		提案		750	個別	○	○	○		○
162	市税事務所		4	市税事務所長室	ﾀｲﾙｶｰﾍﾟｯﾄ	ｸﾛｽ	岩綿吸音板	○	○							○	○	提案		提案		750	個別	○	○	○	○	○
163	市税事務所		4	Ａ会議室	ﾀｲﾙｶｰﾍﾟｯﾄ	ｸﾛｽ	岩綿吸音板	○	○							○	○	提案		提案		750	個別	○	○	○		○
164	市税事務所		4	Ｂ会議室	ﾀｲﾙｶｰﾍﾟｯﾄ	ｸﾛｽ	岩綿吸音板	○	○							○	○	提案		提案		750	個別	○	○	○		○
165	市税事務所		4	Ｃ会議室	ﾀｲﾙｶｰﾍﾟｯﾄ	ｸﾛｽ	岩綿吸音板	○	○							○	○	提案		提案		750	個別	○	○	○		○
166	市税事務所		4	リフレッシュスペース	ﾀｲﾙｶｰﾍﾟｯﾄ	ｸﾛｽ	岩綿吸音板	○	○			○			○	○	○	提案		提案		750	個別	○				○
167	市税事務所		4	更衣室（男）	重歩行用床ｼｰﾄ	ｸﾛｽ	化粧石膏ﾎﾞｰﾄﾞ		○							○	○	提案		提案		750	個別	○				○
168	市税事務所		4	更衣室（女）	重歩行用床ｼｰﾄ	ｸﾛｽ	化粧石膏ﾎﾞｰﾄﾞ		○							○	○	提案		提案		750	個別	○				○
169	市税事務所		4	サーバー室	ﾌﾘｰｱｸｾｽ床板	ｸﾛｽ	化粧石膏ﾎﾞｰﾄﾞ	○	窓を設けない							○	○	提案	○	提案	○	750	個別	○	○	○		○
170	市税事務所		4	書庫	重歩行用床ｼｰﾄ	塗装	化粧石膏ﾎﾞｰﾄﾞ		○											提案		300	個別	○				
171	市税事務所		4	書庫（過年度書類保管）	重歩行用床ｼｰﾄ	塗装	化粧石膏ﾎﾞｰﾄﾞ		○											提案		300	個別	○				

資料８　機能相関図

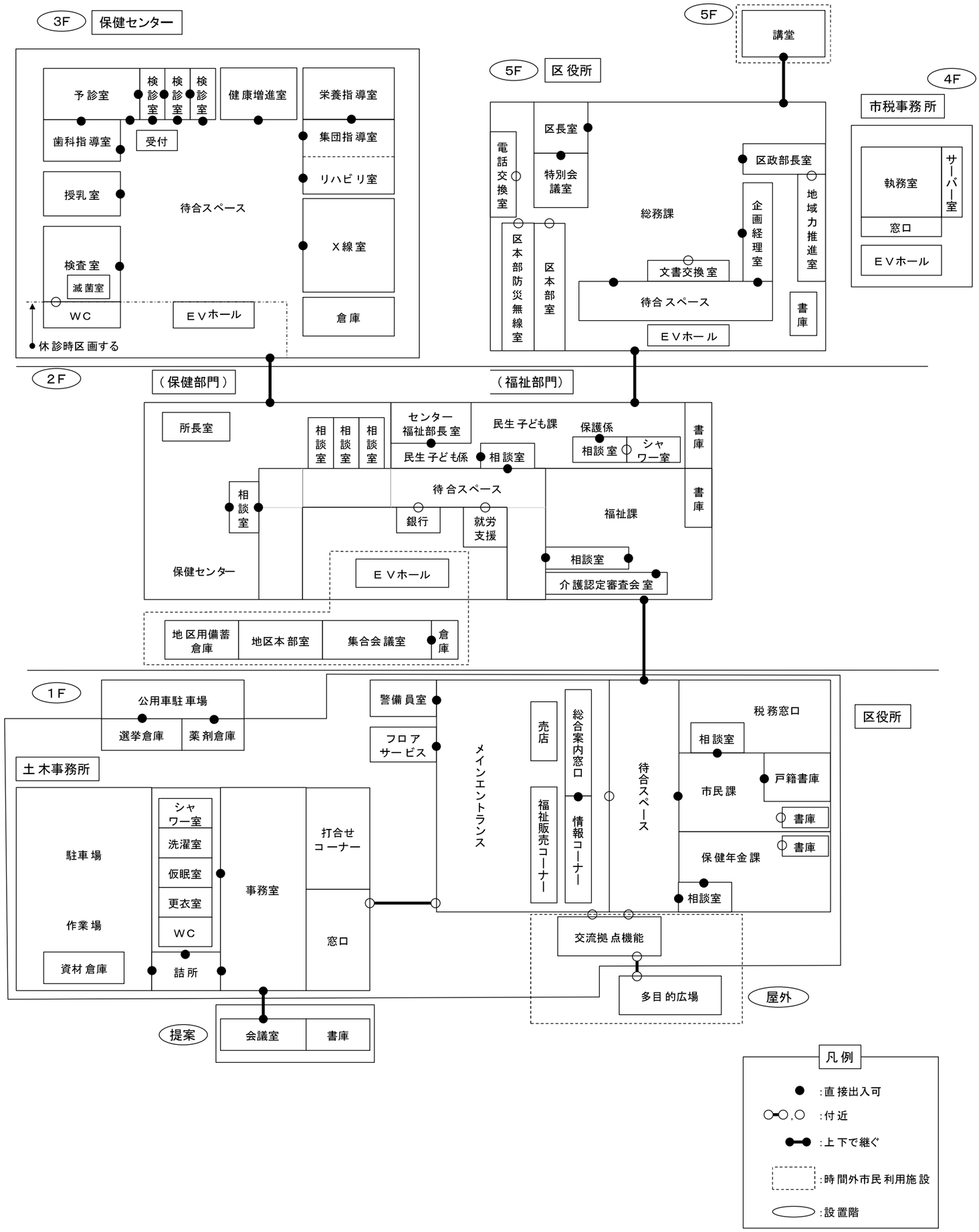
3F
保健センター
予診室
検診室
検診室
検診室
健康増進室
栄養指導室
歯科指導室
受付
集団指導室
リハビリ室
授乳室
待合スペース
X線室
検査室
滅菌室
WC
EVホール
倉庫
休診時区画する
5F
講堂
5F
区役所
区長室
特別会議室
電話交換室
区政部長室
総務課
企画経理室
地域力推進室
区本部防災無線室
区本部室
文書交換室
待合スペース
書庫
EVホール
4F
市税事務所
執務室
サーバー室
窓口
EVホール
2F
（保健部門）
（福祉部門）
所長室
相談室
相談室
相談室
センター福祉部長室
民生子ども課
保護係
書庫
民生子ども係
相談室
相談室
シャワー室
相談室
待合スペース
書庫
銀行
就労支援
福祉課
相談室
保健センター
EVホール
介護認定審査会室
地区用備蓄倉庫
地区本部室
集合会議室
倉庫
1F
公用車駐車場
選挙倉庫
薬剤倉庫
警備員室
フロアサービス
メインエントランス
売店
総合案内窓口
福祉販売コーナー
情報コーナー
待合スペース
税務窓口
区役所
相談室
土木事務所
戸籍書庫
市民課
書庫
シャワー室
洗濯室
仮眠室
更衣室
WC
駐車場
打合せコーナー
事務室
保健年金課
書庫
作業場
窓口
相談室
資材倉庫
詰所
交流拠点機能
多目的広場
屋外
提案
会議室
書庫
凡例
:直接出入可
:付近
:上下で継ぐ
:時間外市民利用施設
:設置階

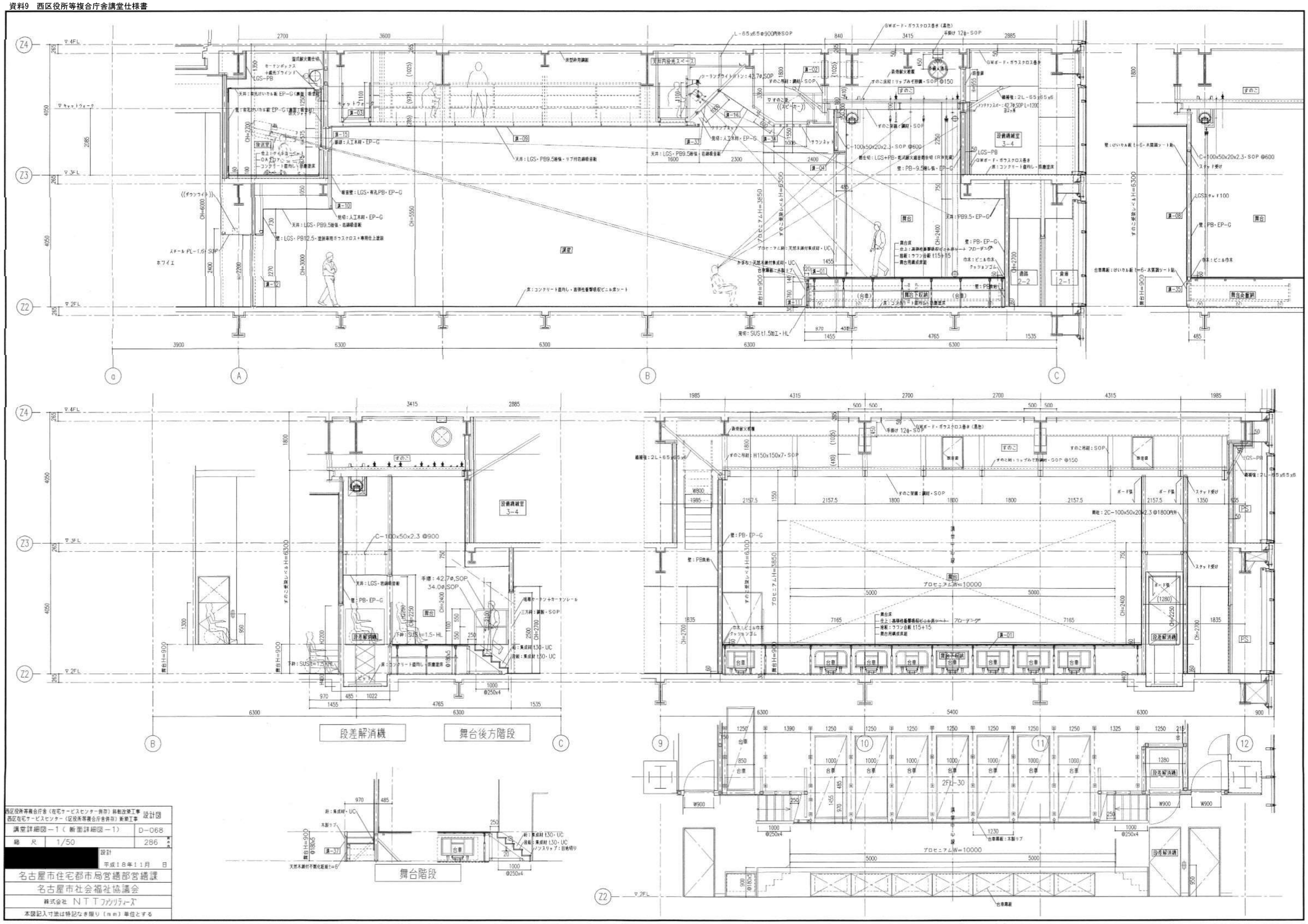

西区役所等複合庁舎（在宅サービスセンター併存）新築改築工事 西区在宅サービスセンター（区役所等複合庁舎併存）新築工事	設計図
講堂詳細図－1（断面詳細図－1）	D－068
縮　尺　1/50	286
[redacted] 設計	平成18年11月　日
名古屋市住宅都市局営繕部営繕課	
名古屋市社会福祉協議会	
株式会社　ＮＴＴファシリティーズ	
本図記入寸法は特記なき限り（mm）単位とする	

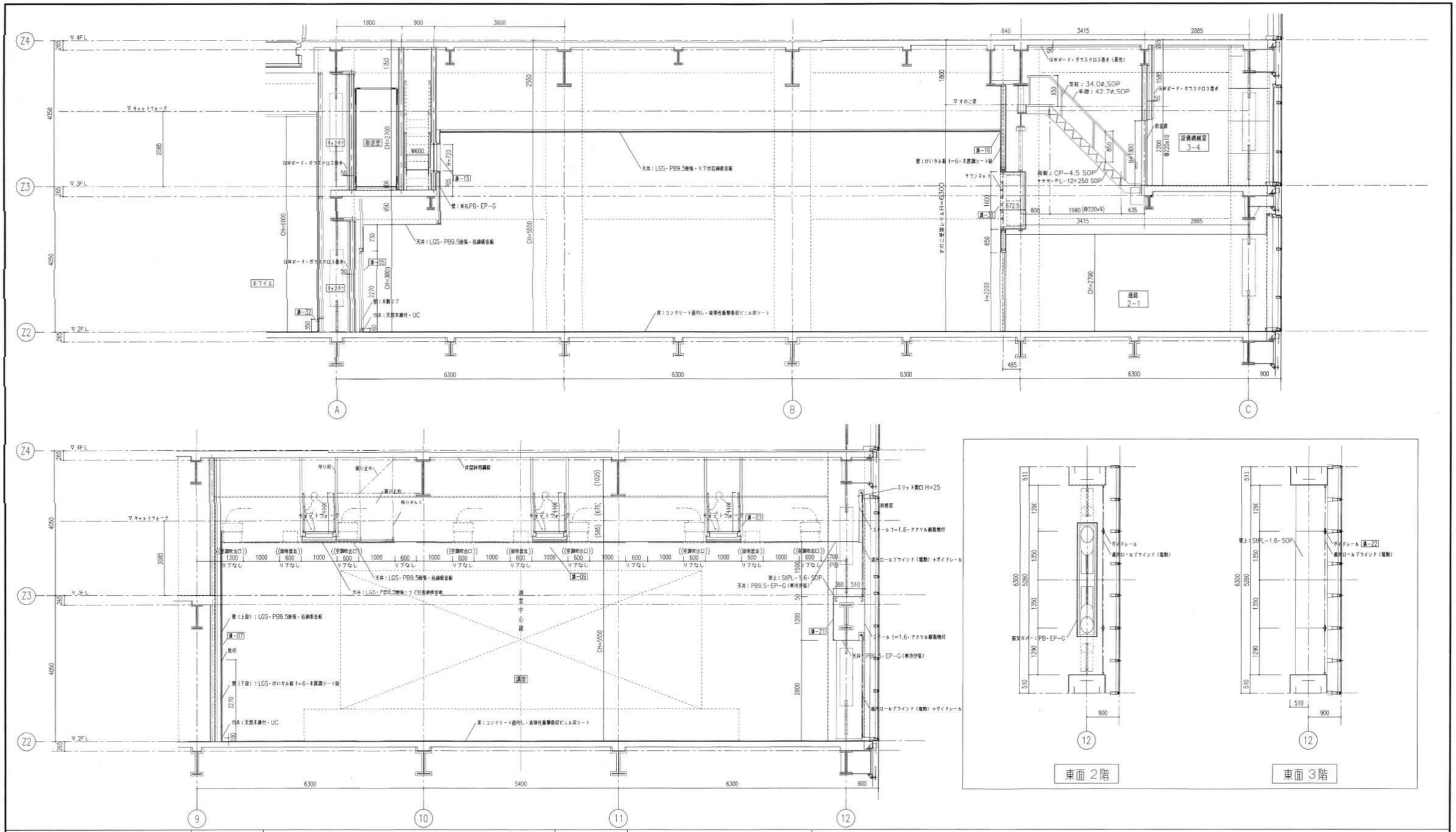

講－21　東面　1/20

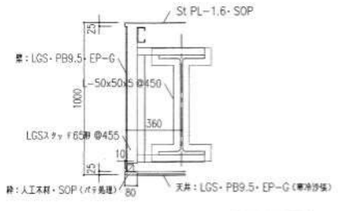

断面詳細

講－22　遮光ロールブラインド・ガイドレール　1/10

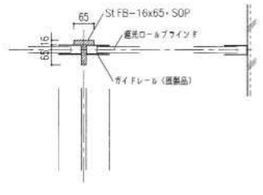

西区役所等複合庁舎（在宅サービスセンター併存）移転改築工事
西区在宅サービスセンター（区役所等複合庁舎併存）新築工事　設計図

講堂詳細図－2（断面詳細図－2）	D-069
縮尺 1/50	286

[redacted]　設計
平成18年11月　日

名古屋市住宅都市局営繕部営繕課
名古屋市社会福祉協議会
株式会社 NTTファシリティーズ

本図記入寸法は特記なき限り（mm）単位とする

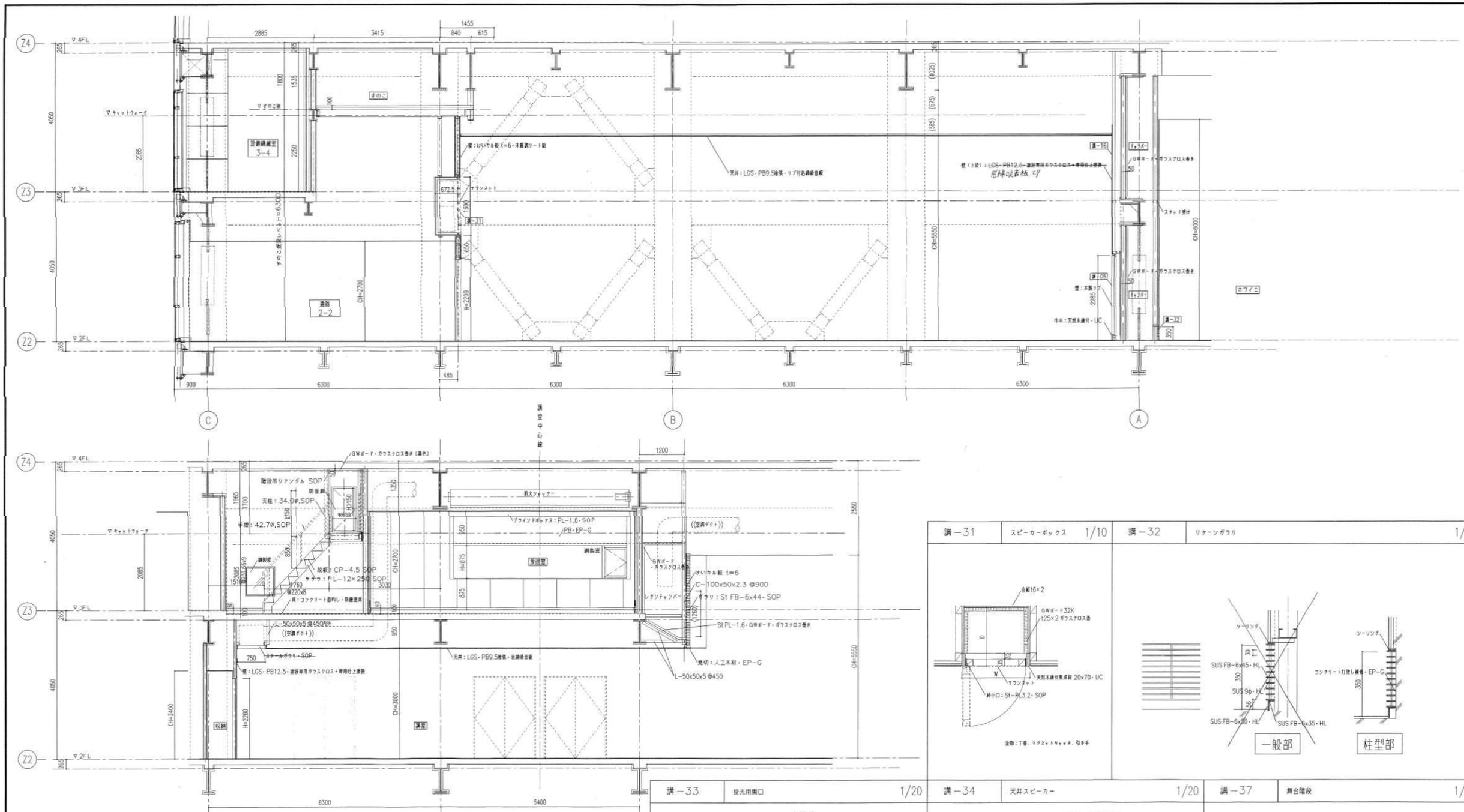

講－31　スピーカーボックス　1/10

講－32　リターンガラリ　1/10

講－33　投光用開口　1/20

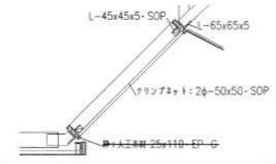

講－34　天井スピーカー　1/20

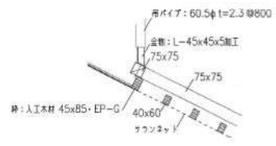

講－37　舞台階段　1/20

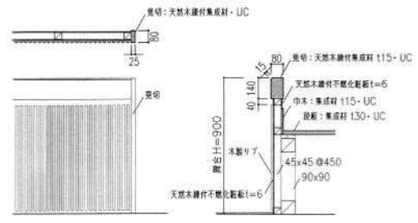

講－35　収納台車　壁部収納部分　1/10

西区役所等複合庁舎（在宅サービスセンター併存）移転改築工事 西区在宅サービスセンター（区役所等複合庁舎併存）新築工事	設計図
講堂詳細図－3（断面詳細図－3）	D－070
縮尺 R 1/50	286
[redacted] 設計	
平成18年11月　日	
名古屋市住宅都市局営繕部営繕課	
名古屋市社会福祉協議会	
株式会社 NTTファシリティーズ	
本図記入寸法は特記なき限り（mm）単位とする	

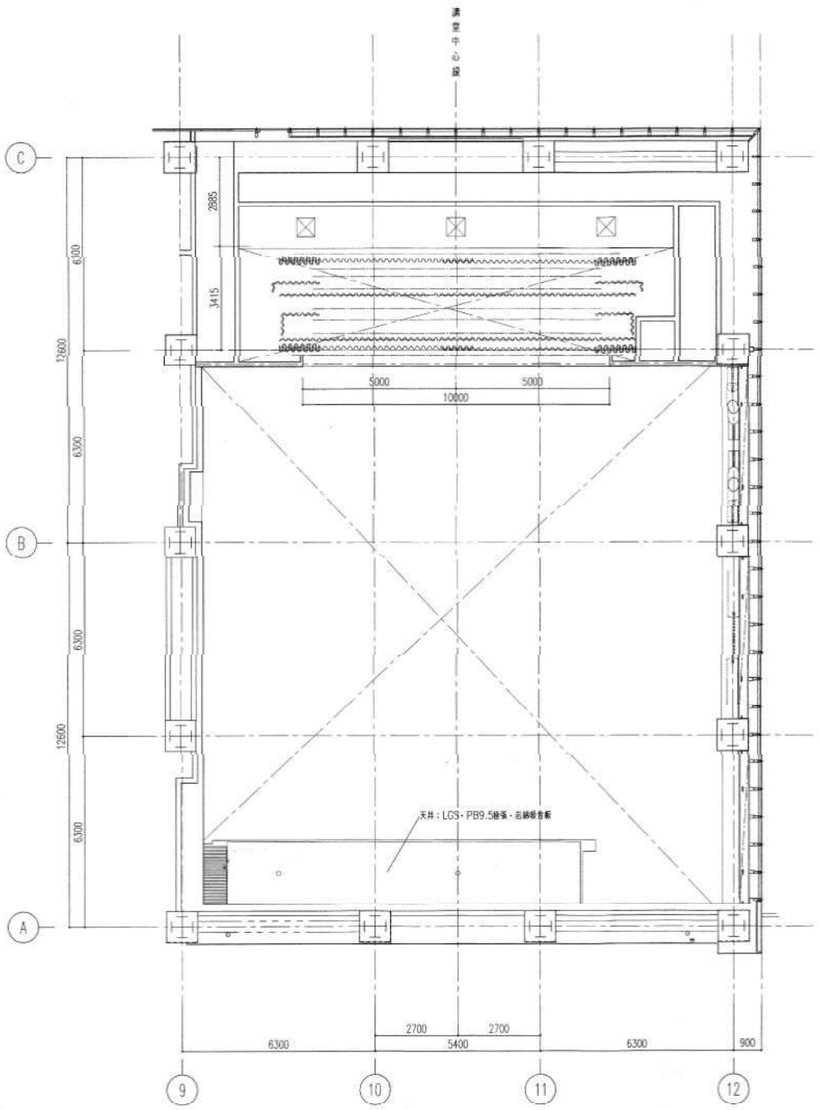

2階天井伏図

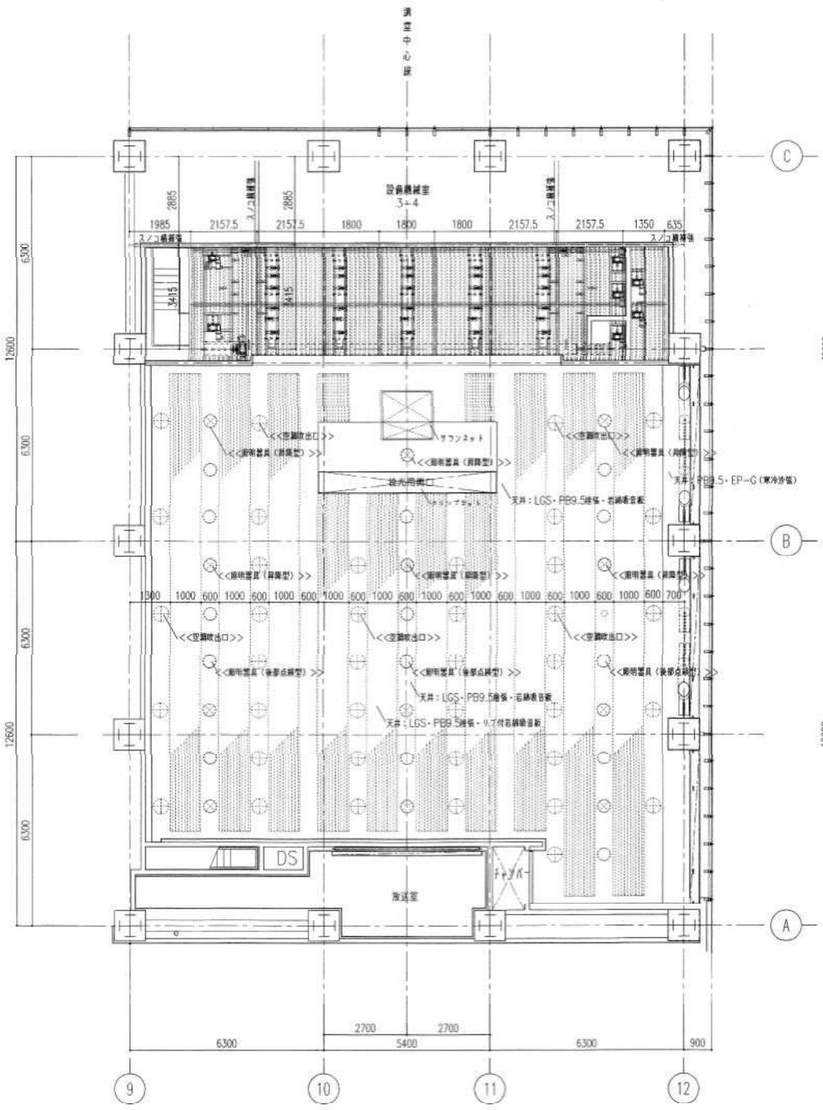

3階天井伏図

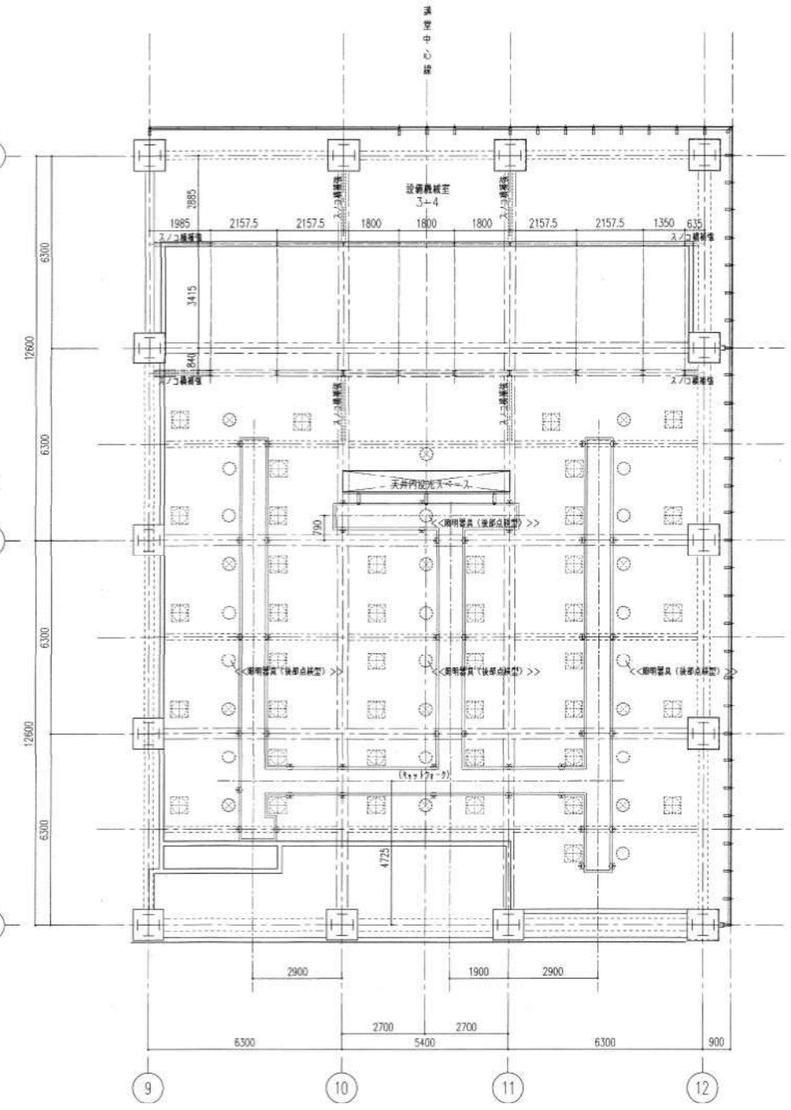

天井内伏図

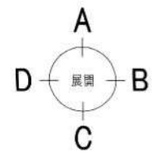

凡例		
⊕	空調吹出口（空調工事）	天井孔明け 500φ
⊗	照明器具 埋込型（電気工事）	天井孔明け 400φ
○	照明器具 後部点検型（電気工事）	天井孔明け 400φ

西区役所等複合庁舎（在宅サービスセンター併存）移転改築工事 西区在宅サービスセンター（区役所等複合庁舎併存）新築工事		設計図
講堂詳細図－4（天井伏図）		D-071
縮尺	1/100	286
[redacted]	設計 平成18年11月	B
名古屋市住宅都市局営繕部営繕課		
名古屋市社会福祉協議会		
株式会社 NTTファシリティーズ		
本図記入寸法は特記なき限り（mm）単位とする		

講－31　東側外壁廻り　1/30

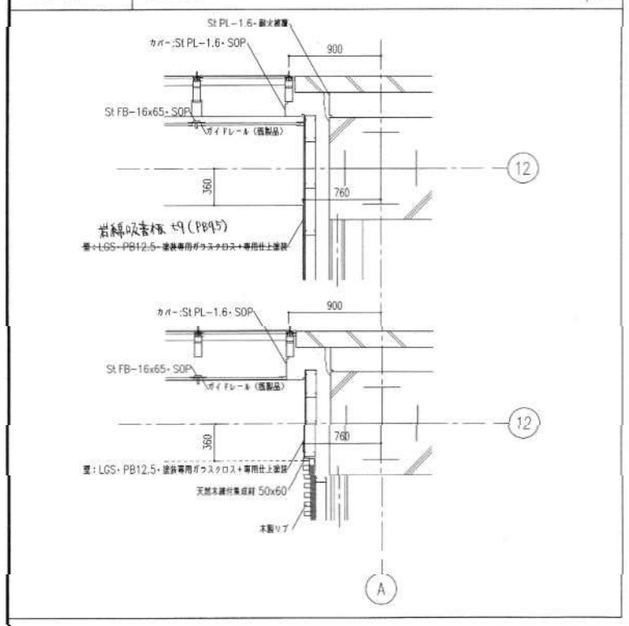

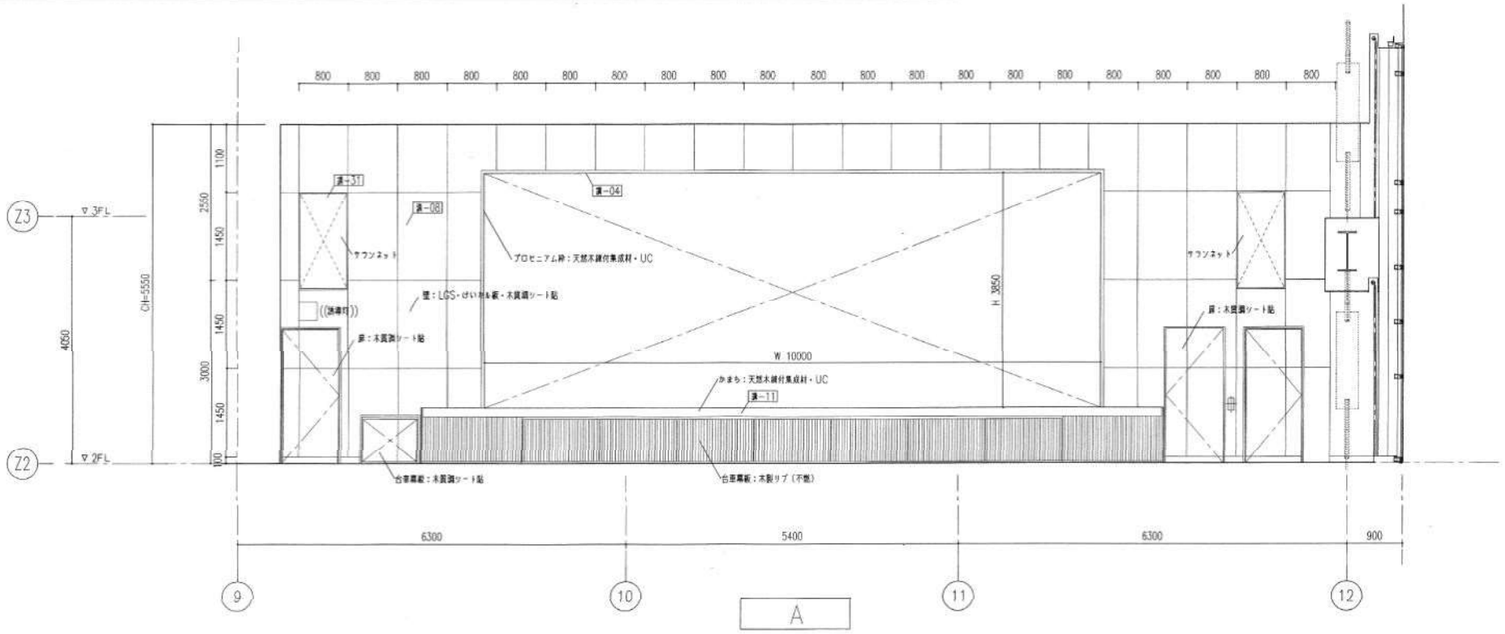

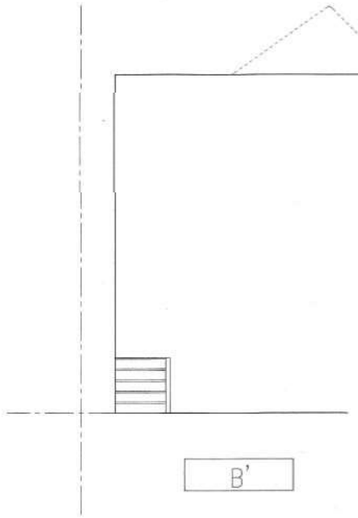

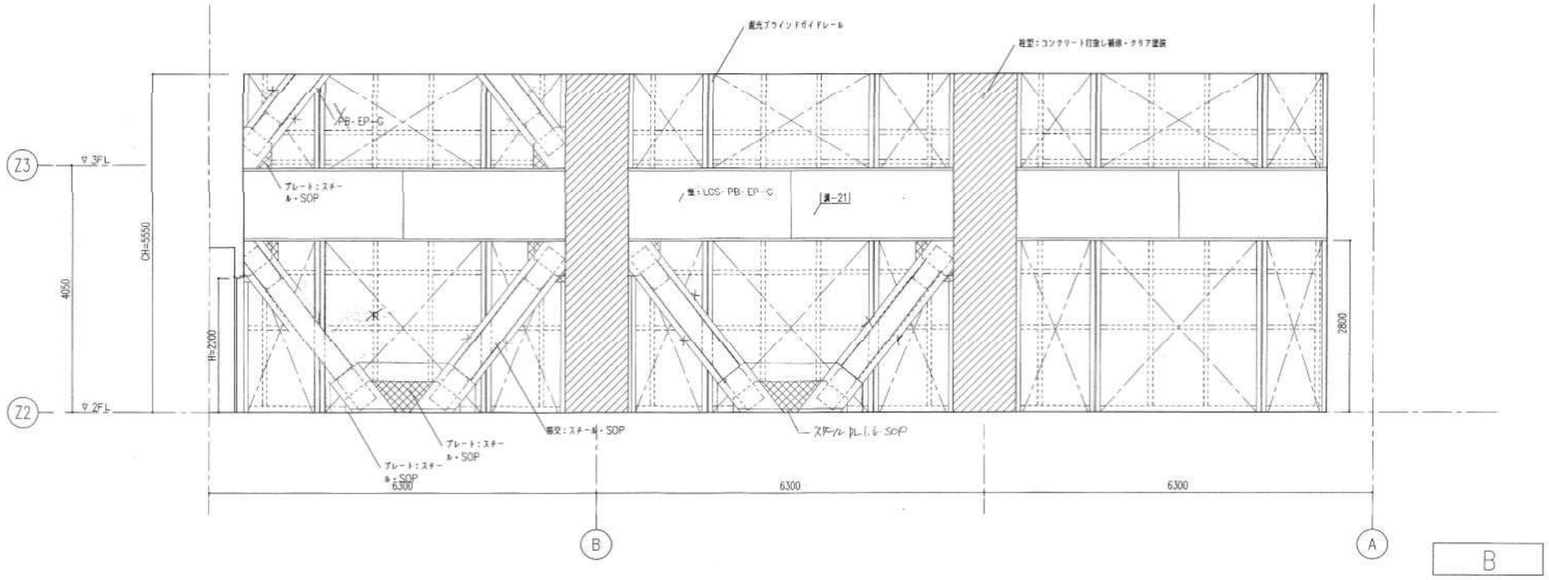

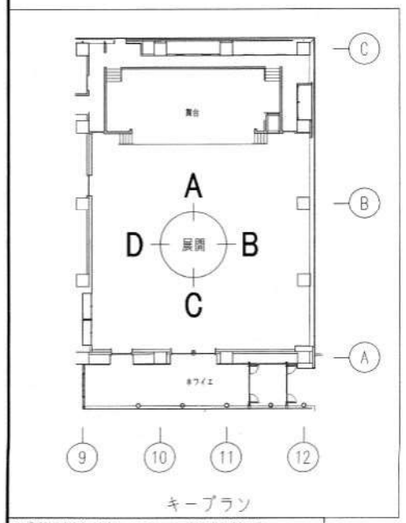

キープラン

西区役所等複合庁舎（在宅サービスセンター併存）移転改築工事 西区在宅サービスセンター（区役所等複合庁舎併存）新築工事	設計図
講堂詳細図－5（展開図－1）	D－072
縮　尺　1/50	286
[redacted] 設計 平成18年11月　日	
名古屋市住宅都市局営繕部営繕課	
名古屋市社会福祉協議会	
株式会社　NTTファシリティーズ	
本図記入寸法は特記なき限り（mm）単位とする	

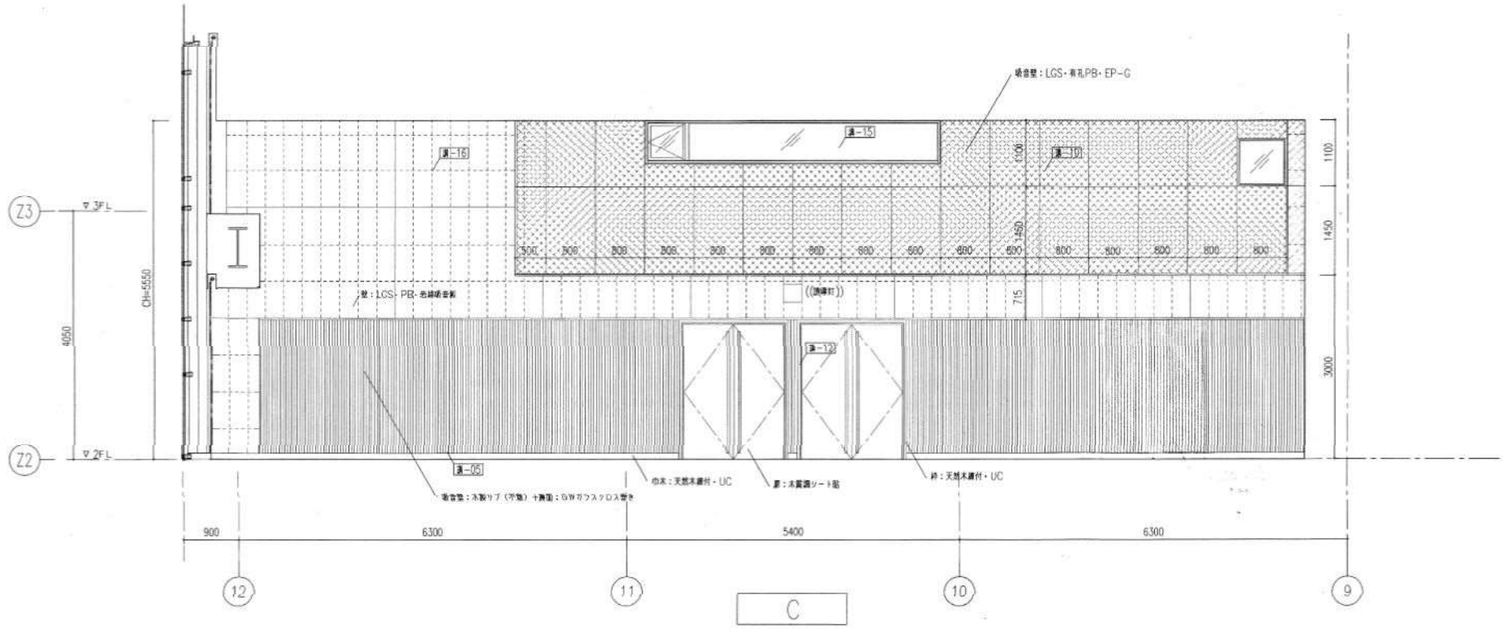

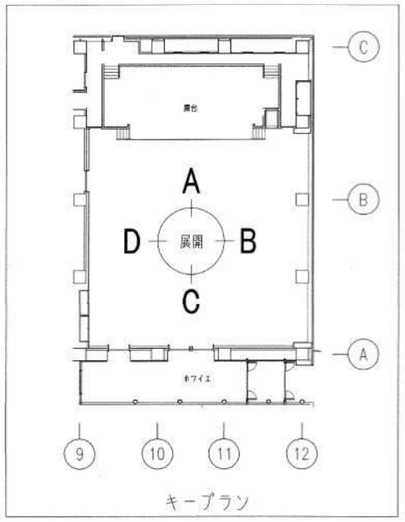

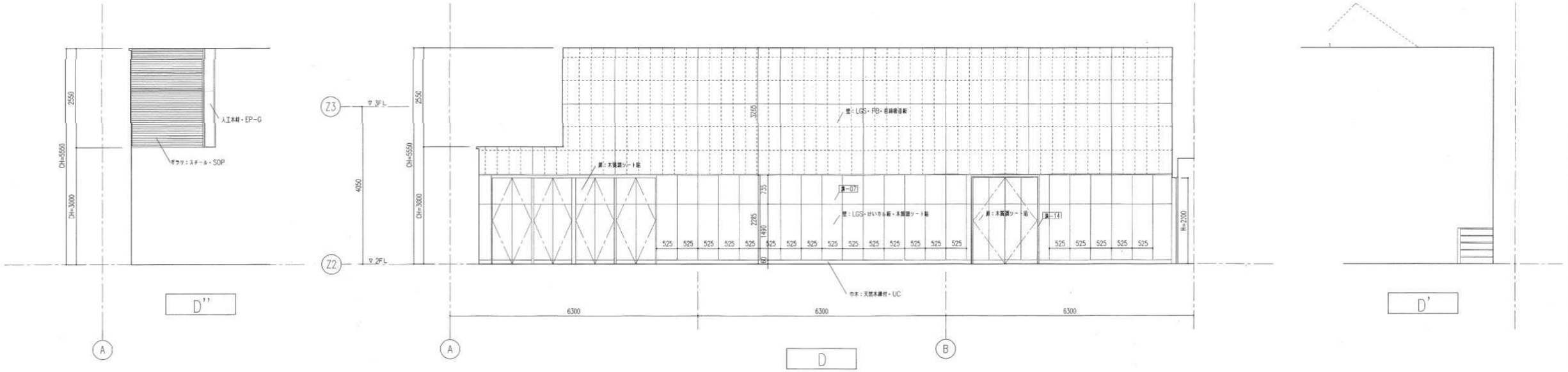

ホワイエ展開 1/100

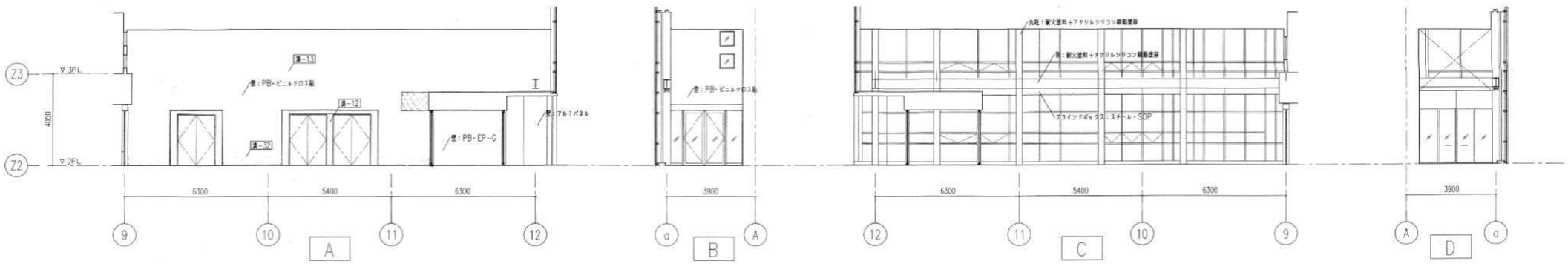

西区役所荷捌合庁舎（在宅サービスセンター併存）移転改築工事 西区在宅サービスセンター（区役所荷捌合庁舎併存）新築工事	設計図	
講堂詳細図－6（展開図－2）	D－073	
縮尺 1/50	286	枚目
[redacted]	設計 平成１８年１１月　日	
名古屋市住宅都市局営繕部営繕課		
名古屋市社会福祉協議会		
株式会社 ＮＴＴ ファシリティーズ		
本図記入寸法は特記なき限り（ｍｍ）単位とする		

講－01　舞台　1/10

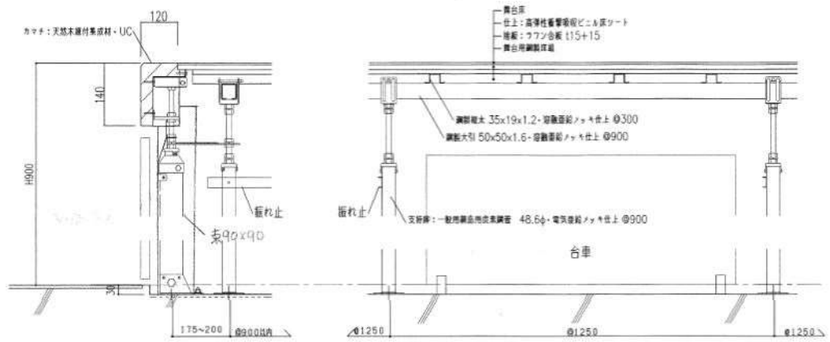

講－02　すのこ吊り材　1/10

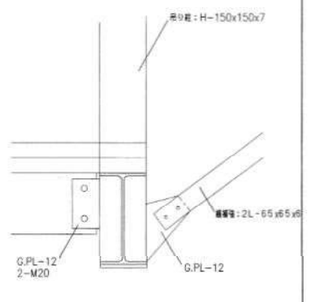

講－03　キャットウォーク

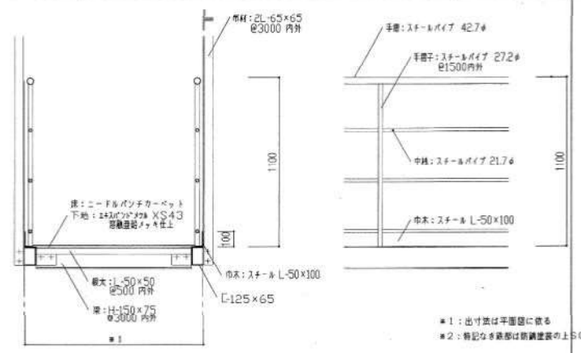

講－4　プロセニアム枠　1/20

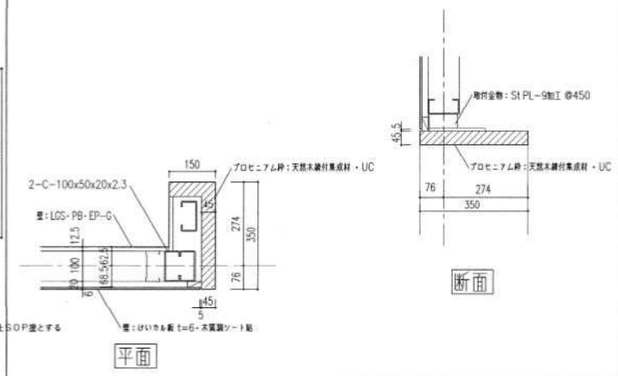

講－05　木製リブ付き吸音壁　1/5,1/20

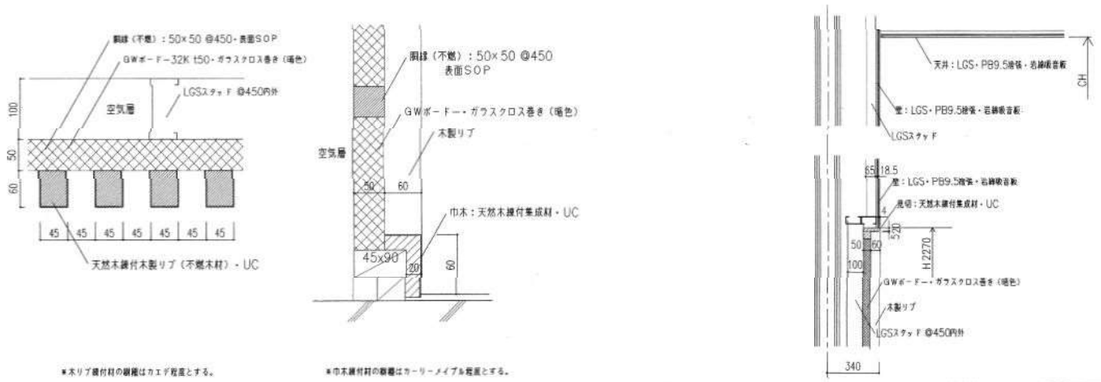

講－07　9通り壁　1/5

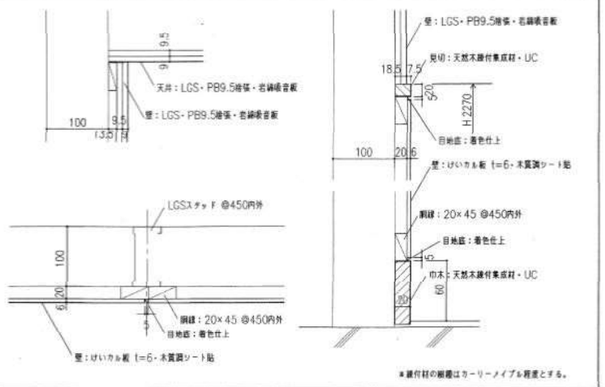

講－08　舞台側壁　1/5

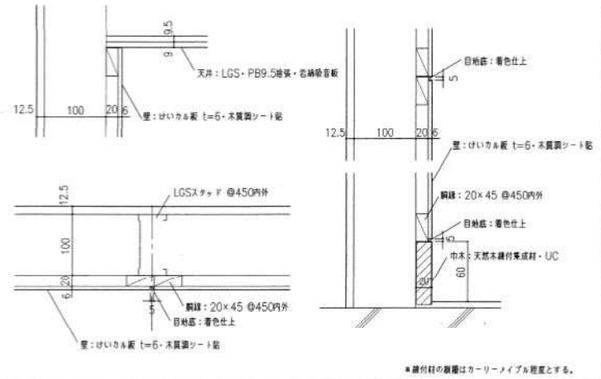

講－09　天井（一般部）　1/10

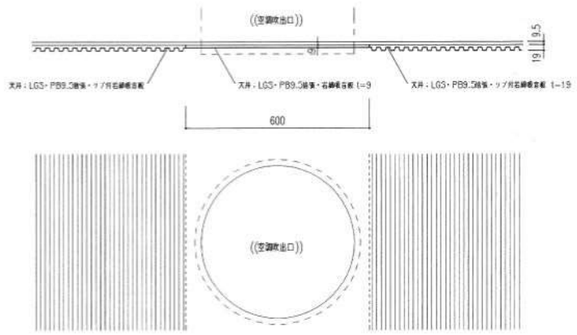

講－10　吸音壁　1/5

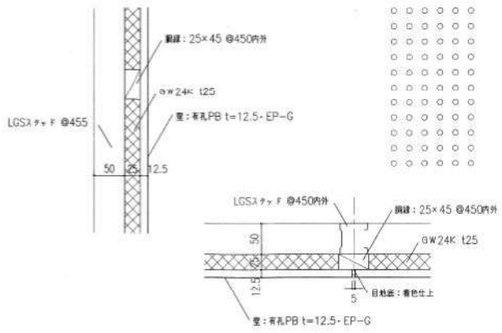

講－11　椅子台車幕板

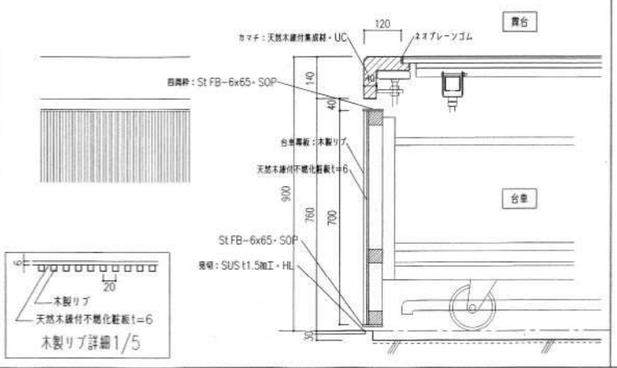

講－12　ホワイエ側出入口扉　1/20

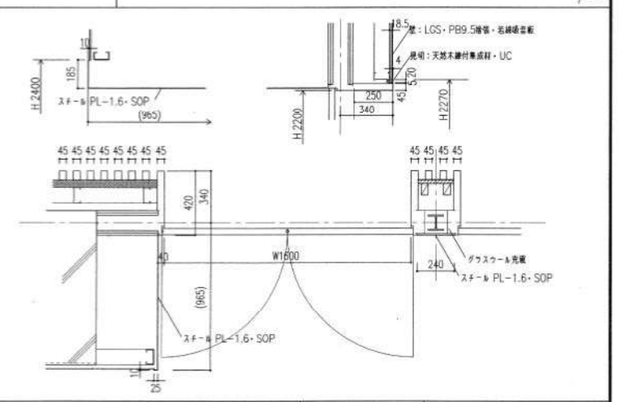

講－13　ホワイエ　特殊タイル壁　1/20

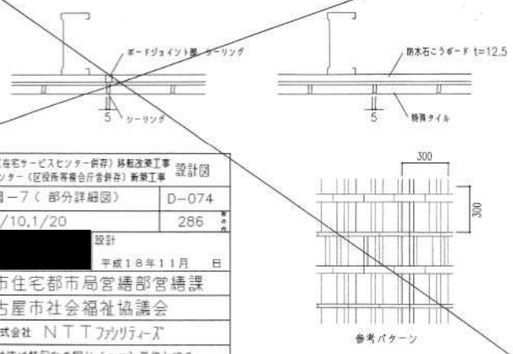

西区役所等複合庁舎（在宅サービスセンター併存）耐震改修工事 西区在宅サービスセンター（区役所等複合庁舎併存）新築工事	設計図
講堂詳細図－7（部分詳細図）	D-074
縮尺 1/10,1/20	286
[redacted] 設計	
平成18年11月　日	
名古屋市住宅都市局営繕部営繕課	
名古屋市社会福祉協議会	
株式会社 NTTファシリティーズ	
本図記入寸法は特記なき限り（mm）単位とする	

講－14　出入口扉　1/20

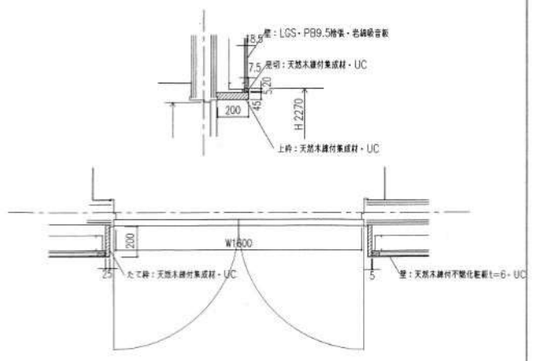

講－15　放送室窓

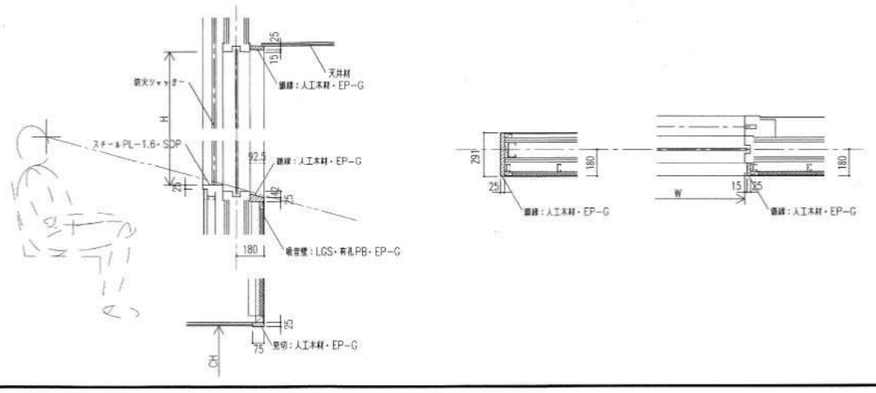

講－16　舞台前　詰め天井　1/10

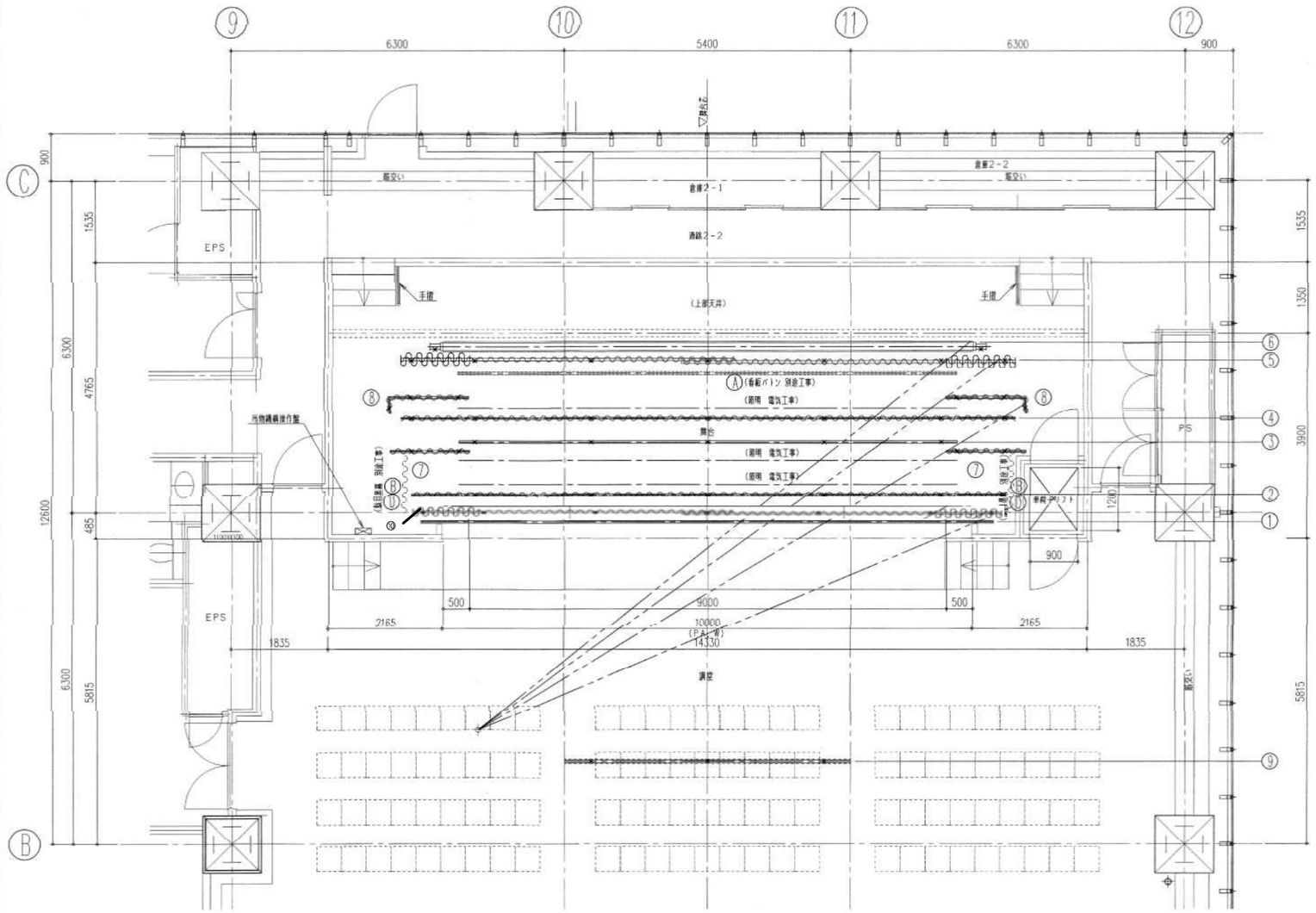

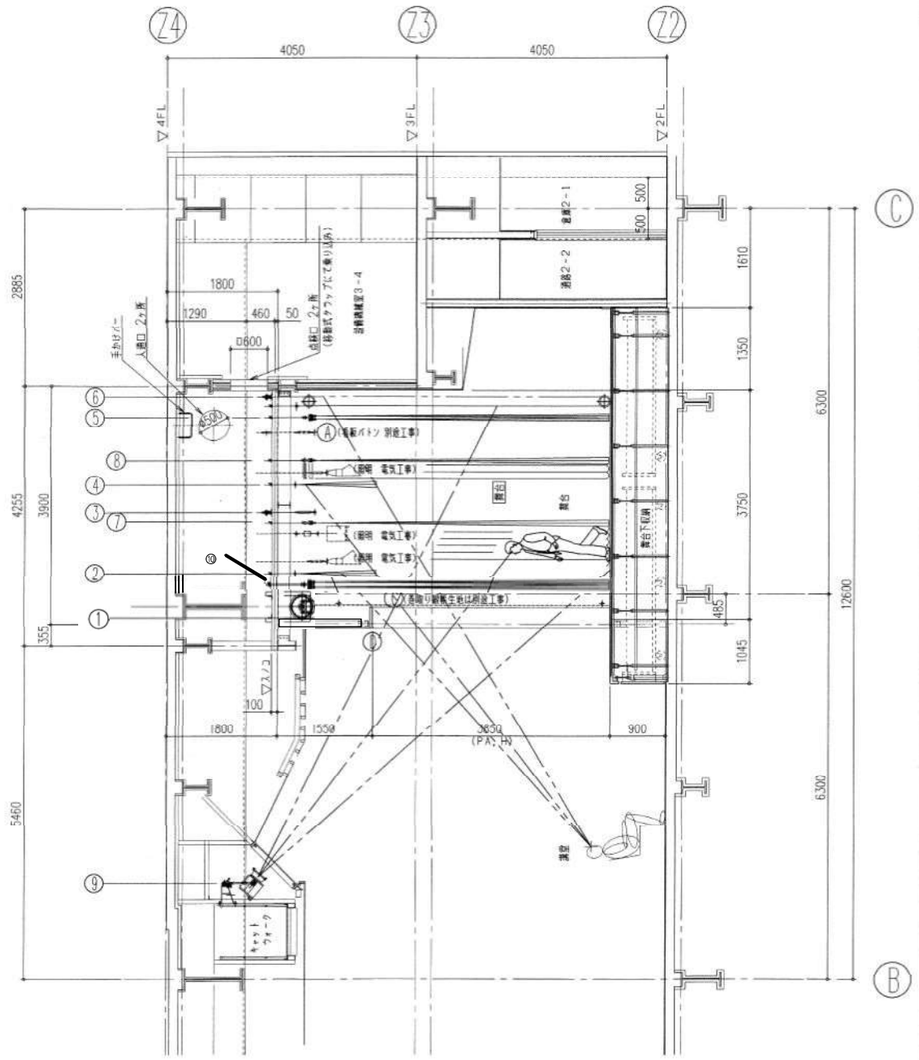

舞台吊物機構　略仕様表

番号	名　称	寸法(mm) 長さ(mm)	寸法(mm) 径(φmm)	台数	駆動方式	行程 (m)	速度 (m/min)	固定質量 バトン等	許容積載質量 固定積載質量	許容積載質量 積載質量	総質量 (kg)	ワイヤーロープ φ×吊点	モータ 容量(kW)	モータ 種類	モータ 制御方式	ウインチ (kg)	備　考
1	巻取り網幕（生地は別途工事）	11000	350	1	電動昇降上部ドラム巻取り式	4.3	20	1200	—	—	1200	————	2.2	AC	直入れ	—	
2	一文字幕(1)	11600	34.0	1	固定吊式	—	—	50	20	—	70	M10×7	—	—	—	—	
3	美術バトン	9400	42.7	1	電動昇降式	3.8	6	40	—	140	180	φ4×5	0.75	AC	直入れ	300	
4	一文字幕(2)	11600	34.0	1	固定吊式	—	—	50	20	—	70	M10×7	—	—	—	—	
5	バック幕	11600	42.7	1	固定吊・手動超引開閉式	5.0	—	90	60	—	150	M10×7	—	—	—	—	レールL=6300×2
6	ホリゾント幕（スクリーン兼用）	10100	150	1	電動昇降下部ドラム巻取り式	4.8	5	110	60	—	170	φ4×2	0.4	AC	直入れ	—	
7	袖幕(1)	1500×2	42.7	1対	固定吊・手引開閉式	—	—	20×2	10×2	—	30×2	M10×3×2	—	—	—	—	レールL=1500×2
8	袖幕(2)	1800×2	42.7	1対	固定吊・手引開閉式	—	—	20×2	10×2	—	30×2	M10×3×2	—	—	—	—	レールL=1500×2
9	シーリングライトバトン	5100	42.7	1	固定吊式	—	—	40	—	360	400	固定吊金具×5	—	—	—	—	
10	引き割り幕	11600	42.7	1	固定吊式・手引き開閉式			90	60		150	M10×7					レールL=6300×2

舞台諸幕　略仕様表

番号	名　称	幕地寸法(mm) 幅	幕地寸法(mm) 高さ	材　質	ヒダ数	枚　数	備　考
幕2	一文字幕	11600	1300	黄八別珍	2倍ヒダ	2	上部取付テープ:P=300
幕5	バック幕	6300	4800	黄八別珍	2倍ヒダ	2	上部取付テープ:P=300
幕6	ホリゾント幕（スクリーン兼用）	10000	6000	ホワイト地	ヒダナシ	1	上部φ48.6パイプ用袋仕立て
幕7	袖幕(1)	1500	4800	黄八別珍	2倍ヒダ	2	上部取付テープ:P=300
幕8	袖幕(2)	1800	4800	黄八別珍	2倍ヒダ	2	上部取付テープ:P=300
幕9	引き割り幕	6300	4800	黄八別珍	2倍ヒダ	2	

~~別途工事~~　舞台吊物機構　略仕様表 ~~(参考)~~

番号	名　称	寸法(mm) 長さ(mm)	寸法(mm) 径(φmm)	台数	駆動方式	行程 (m)	速度 (m/min)	固定質量 バトン等	許容積載質量 固定積載質量	許容積載質量 積載質量	総質量 (kg)	ワイヤーロープ φ×吊点	モータ 容量(kW)	モータ 種類	モータ 制御方式	ウインチ (kg)	備　考
A	看板バトン	9400	42.7	1	電動昇降式	3.8	6	40	—	140	180	φ4×5	0.75	AC	直入れ	300	
B	駒目黒幕バトン	1100	42.7	1対	固定吊	—	—	5×2	10×2	—	15×2	M10×2×2	—	—	—	—	

~~別途工事~~　舞台諸幕　略仕様表 ~~(参考)~~

番号	名　称	幕地寸法(mm) 幅	幕地寸法(mm) 高さ	材　質	ヒダ数	枚　数	備　考
C	巻取り網幕（参考）	10800	6100		ヒダナシ	1	高粗仕上り重量:5kg/m²以内　下部φ42.7パイプ用袋仕立て
D	駒目黒幕	1100	4800	黄八別珍	2倍ヒダ	2	

照明用バトン
・サスペンションライトバトン　長さ9,400mm、電動昇降0.75kw　一式
・ボーダーライトバトン　長さ9,400mm、電動昇降0.75kw　一式
・ホリゾントライトバトン　長さ9,400mm、電動昇降0.75kw　一式

※つり物制御盤、操作盤、二次側電気工事含む。

西区役所等複合庁舎（在宅サービスセンター併存）移転改修工事 西区在宅サービスセンター（区役所等複合庁舎併存）新築工事	設計図
講堂詳細図－8（舞台機構図－1）	D-075
縮尺 1/50	286
[redacted]	設計 平成18年11月　日
名古屋市住宅都市局営繕部営繕課	
名古屋市社会福祉協議会	
株式会社 NTTファシリティーズ	
本図記入寸法は特記なき限り（mm）単位とする	

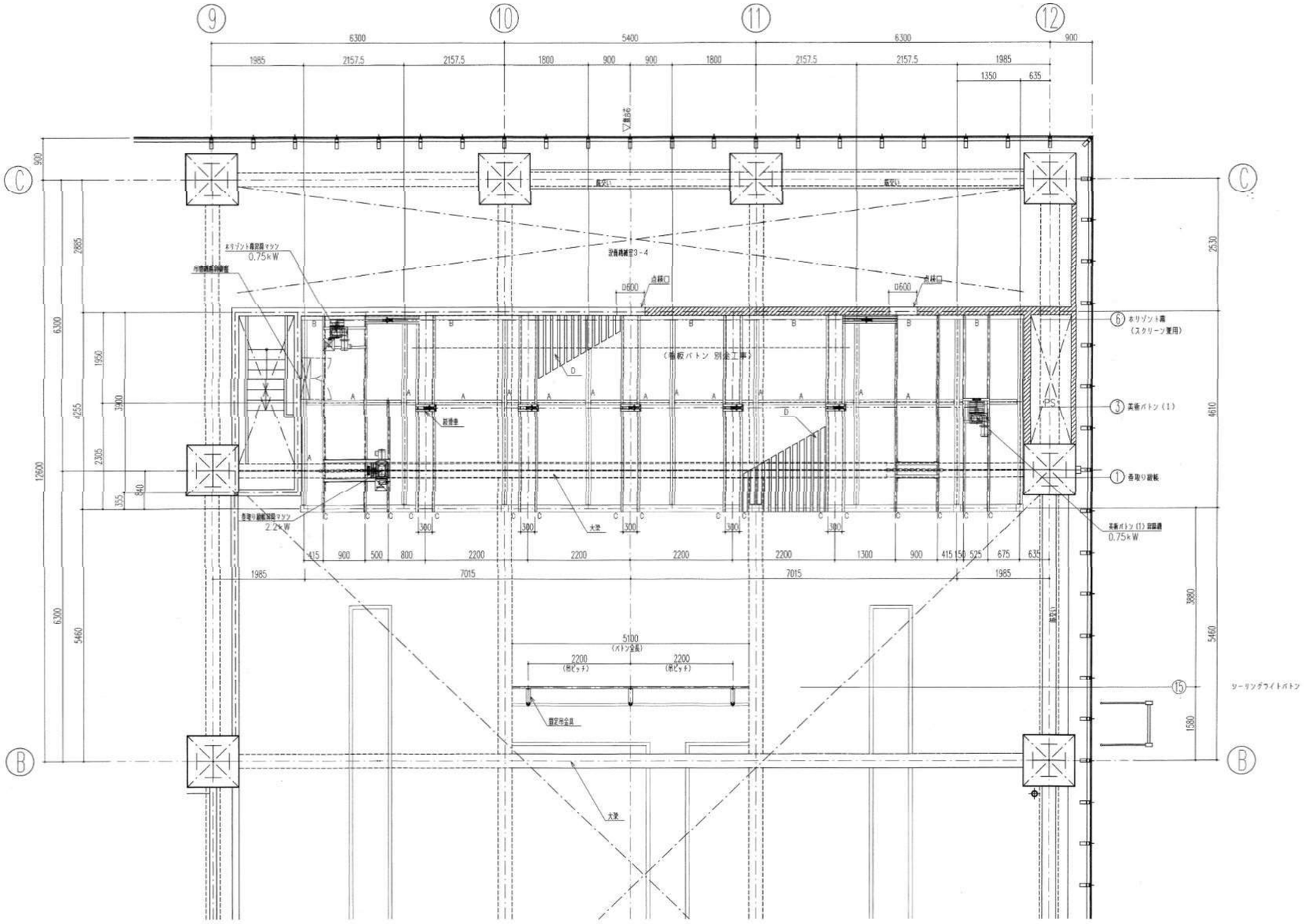

スノコ部材（参考）			
符号	部材	部材	備考
A	H-200x100x5.5x8	大引き材	建築工事
B	C-200x80x7.5x11	床受材	建築工事
C	[-100x50x5x7.5	枝・横滑車ビーム材	建築工事
D	C-100x50x20x2.3 @150	すのこ床材	建築工事

＊OP塗装仕上げとする。

西区役所等複合庁舎（在宅サービスセンター併存）移転改築工事 西区在宅サービスセンター（区役所等複合庁舎併存）新築工事	設計図
講堂詳細図－9（舞台機構図－2）	D－076
縮　尺　1/50	286
[redacted] 設計 平成18年11月　日	
名古屋市住宅都市局営繕部営繕課	
名古屋市社会福祉協議会	
株式会社 ＮＴＴファシリティーズ	
本図記入寸法は特記なき限り（mm）単位とする	

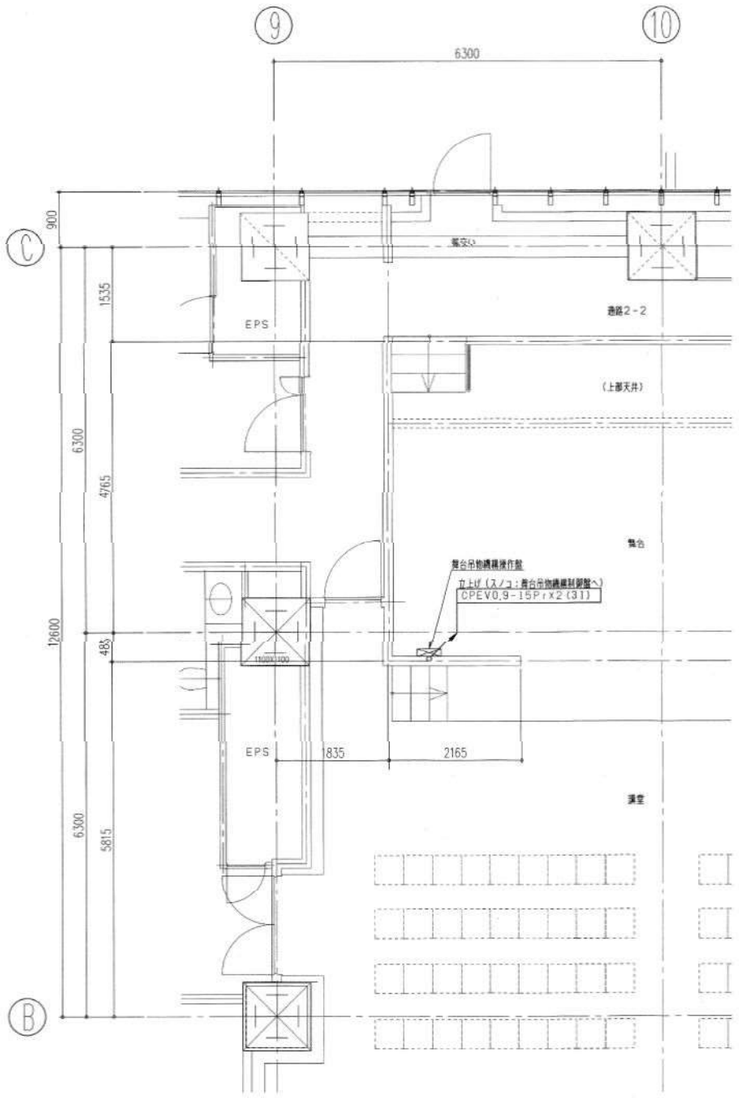

舞台機構配管配線図(床伏) S=1/50
(2F平面図)

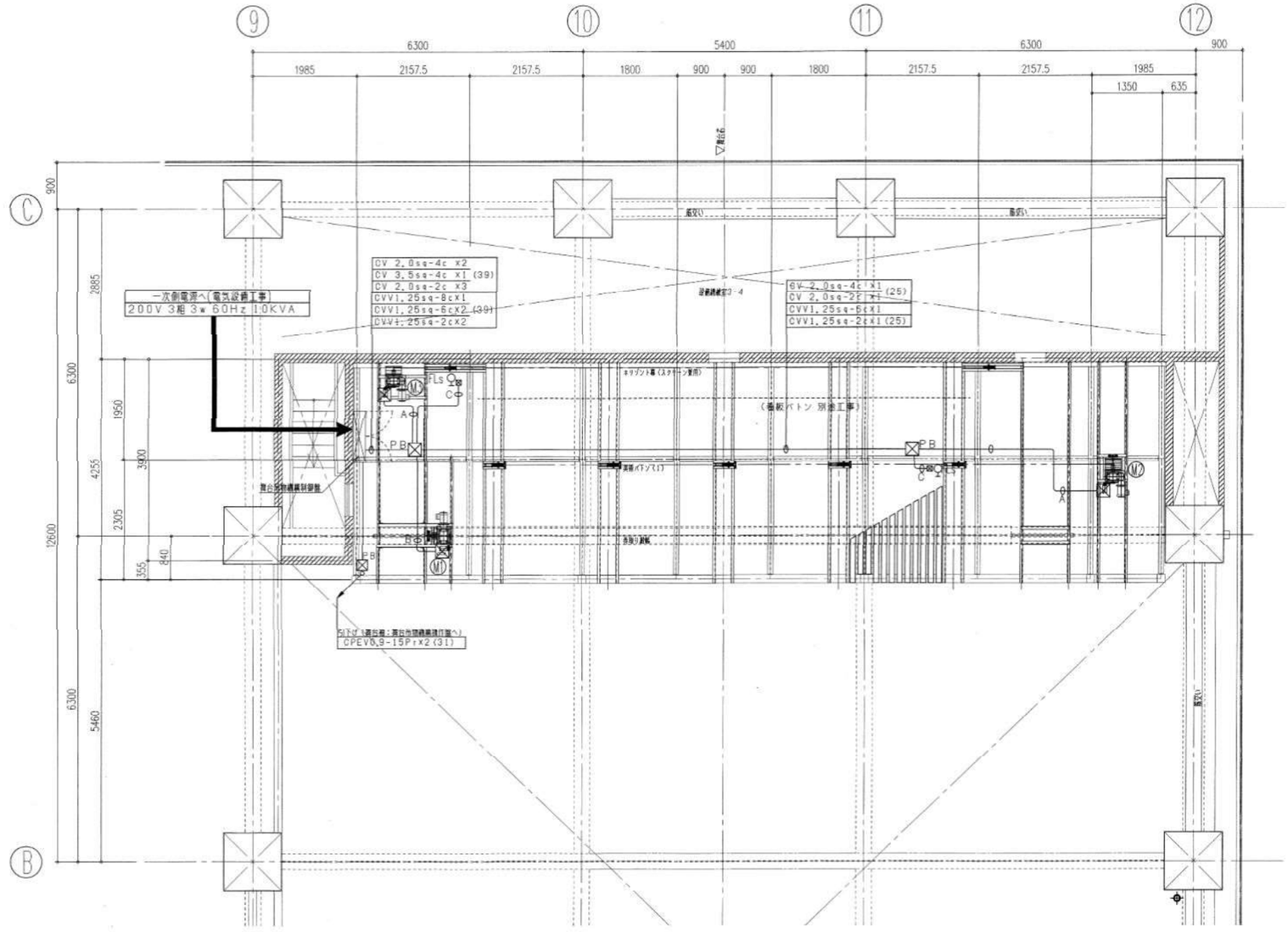

舞台機構配管配線図(スノコ) S=1/50

モータNO	名 称	
M 1	吊物り緞帳	(2.2KW)
M 2	英雄バトン(1)	(0.75KW)
M 3	ホリゾント幕(スクリーン兼用)	(0.4KW)

二次側配管・配線サイズリスト

A	CV 2.0sq-4c CV 2.0sq-2c (25) CVV1.25sq-6c (25)	動力及び ブレーキ線 リミット線	2回路
B	CV3.5sq-4c CV2.0sq-2c (39) CVV1.25sq-8c (25)	動力 ブレーキ線 リミット線	1回路
C	CVV1.25sq-2c (19)	FLS線	2回路

西区役所等複合庁舎(在宅サービスセンター併存)耐震改修工事 西区在宅サービスセンター(区役所等複合庁舎併存)新築工事	設計図
講堂詳細図−10(舞台機構図−3)	D−077
縮 尺 1/50	286
[redacted] 設計 平成18年11月 日	
名古屋市住宅都市局営繕部営繕課	
名古屋市社会福祉協議会	
株式会社 NTTファシリティーズ	
本図記入寸法は特記なき限り(mm)単位とする	

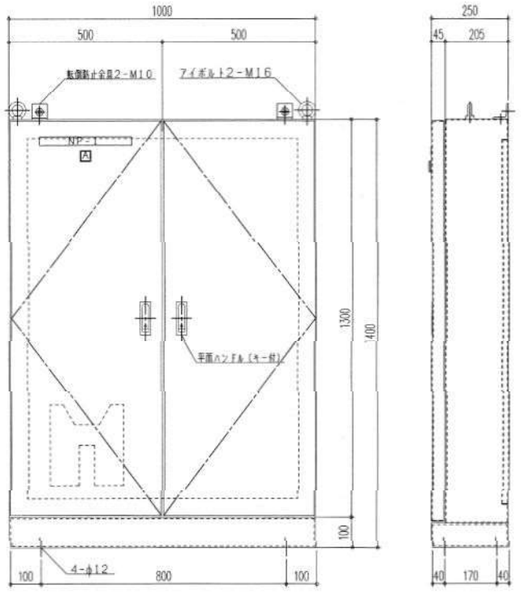

舞台吊物機構制御盤（自立型）　S＝1／10

舞台吊物機構制御盤　製作仕様		
鋼材	扉	2.3t
	本体	2.3t
	中板	2.3t
塗装色	扉	焼付け塗装（指定色）
	本体	
	中板	

記号	名称
NP-1	舞台吊物機構制御盤
A	受電

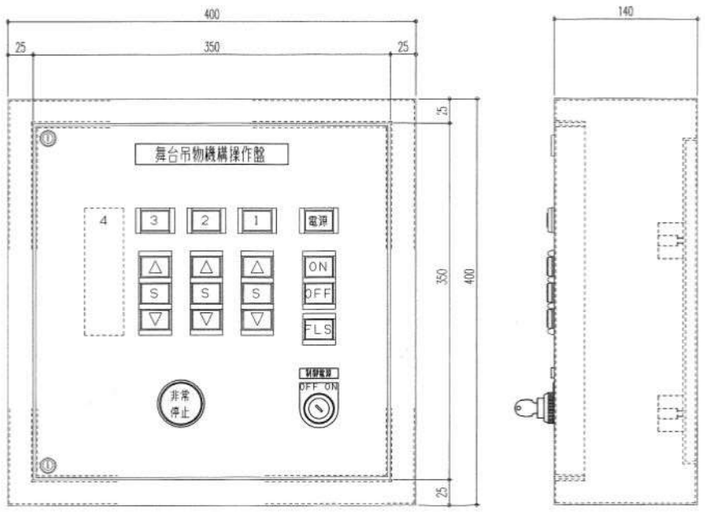

舞台吊物機構操作盤（壁掛型）　S＝1／3

舞台吊物機構操作盤　製作仕様		
鋼材	扉	1.6t
	本体	1.6t
	中板	2.3t
塗装色	扉	焼付け塗装（指定色）
	本体	
	中板	

番号	名称
1	巻取り緞帳
2	美術バトン（1）
3	ネリゾント幕（看板バトン）
4	予備スペース（ネリゾント幕）

注記

（括弧）内は電動看板バトンが設置された場合の配置を示す。
予備スペースの加工及び設置は別途工事。

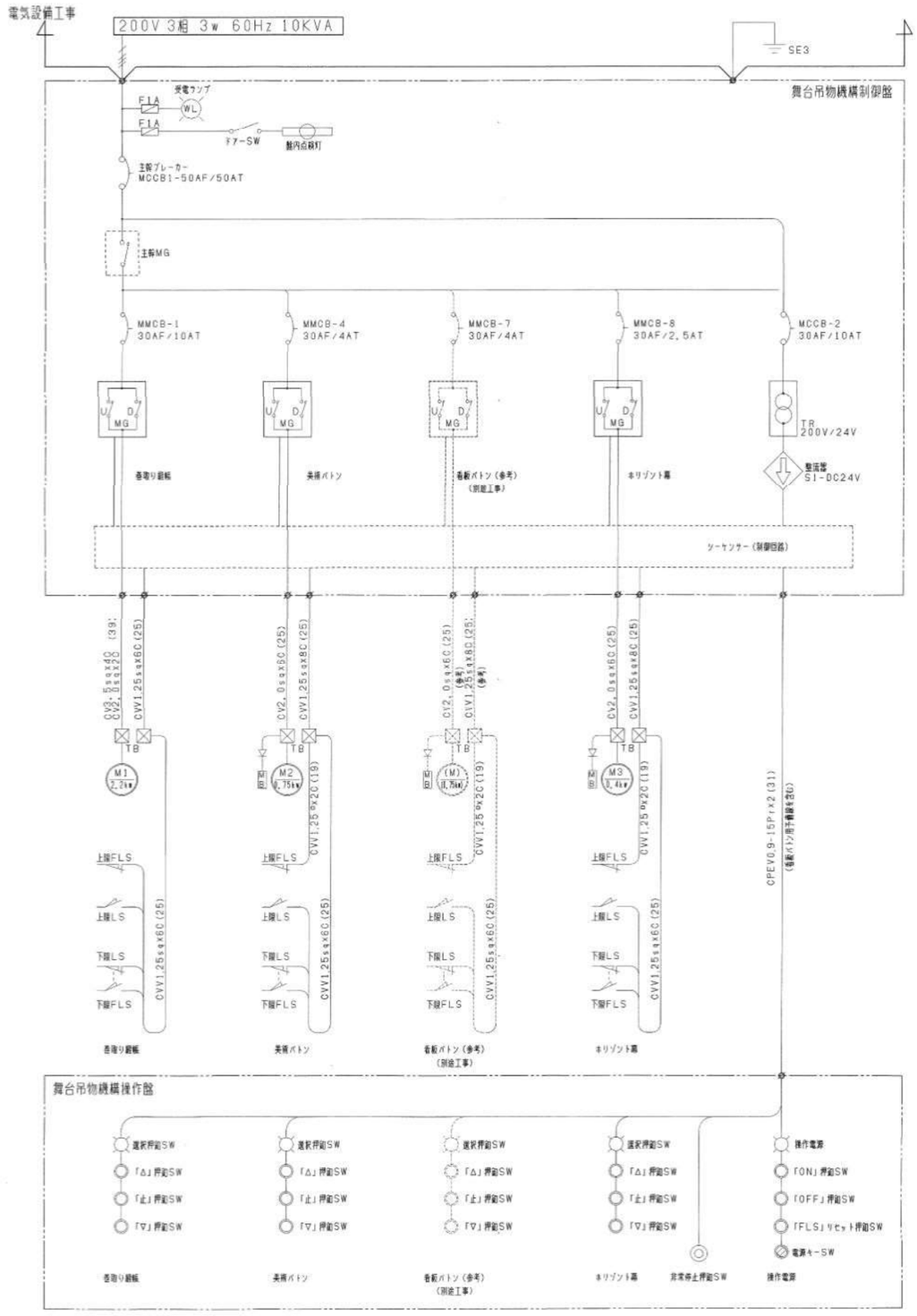

単線結線図

注記

制御盤及び操作盤は、看板バトン用機器取付スペースを確保。
看板バトン用配線は、予備線として設置。

西区役所等複合庁舎（在宅サービスセンター併存）移転改築工事 西区在宅サービスセンター（区役所等複合庁舎併存）新築工事		設計図
講堂詳細図－11（舞台機構図－4）		D－078
縮　尺	1/3,1/10	286
[redacted]	設計 平成18年11月　日	
名古屋市住宅都市局営繕部営繕課		
名古屋市社会福祉協議会		
株式会社　ＮＴＴファシリティーズ		
本図記入寸法は特記なき限り（mm）単位とする		

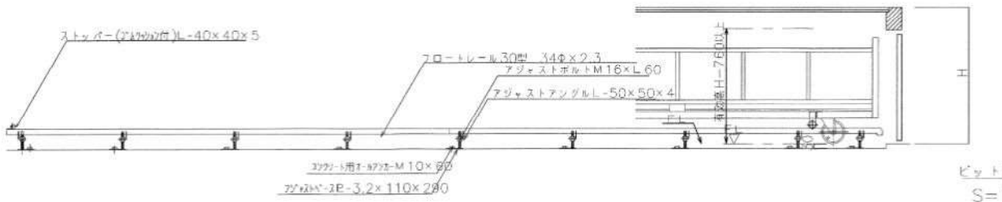

ピット内断面図
S=1/20

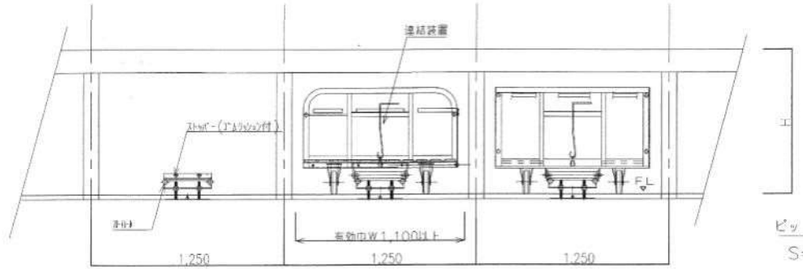

ピット内正面図
S=1/20

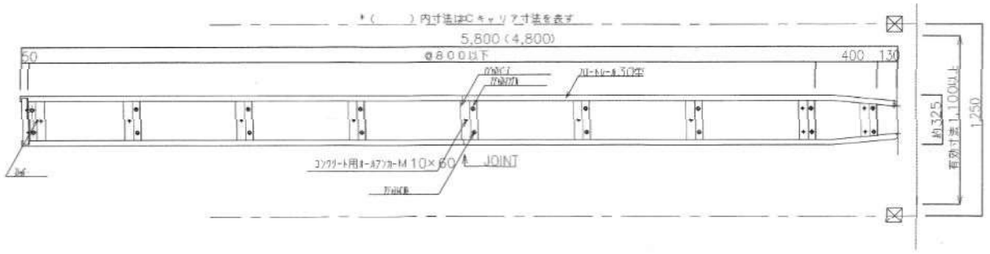

ピット内平面図
S=1/20

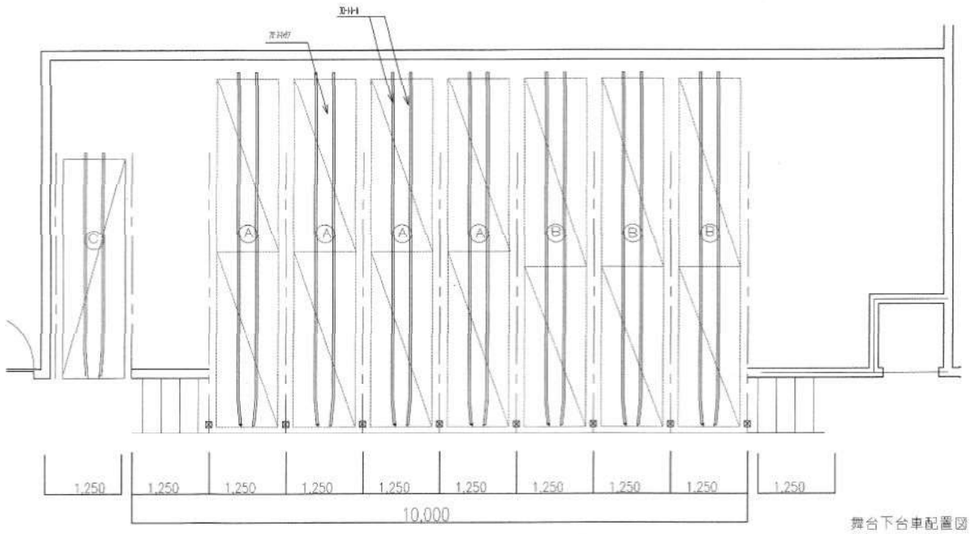

舞台下台車配置図 S=1/50

フロートキャリア台数

Ⓐ 椅子収納キャリア(連結式)	W1000×L2850×H700	4ピット=8台
Ⓑ 万能キャリア(連結式)	W1000×L2600×H700 + W1000×L3100×H700	3ピット=6台
Ⓒ 万能キャリア	W850×L3600×H700	1ピット=1台

*キャスターは自在キャスターを併用し、所定場所まで運搬できるものとする。
*塗装
台車本体：合成樹脂焼付塗装仕上,標準色　ブルー(2.5PB3.5/10)
レール：合成樹脂焼付塗装仕上,標準色　ブラック(N1)

Ⓐ キャリア,折り椅子H900×W460×t108程度にて換算1台当たり54脚　　54脚×8台=432脚収納

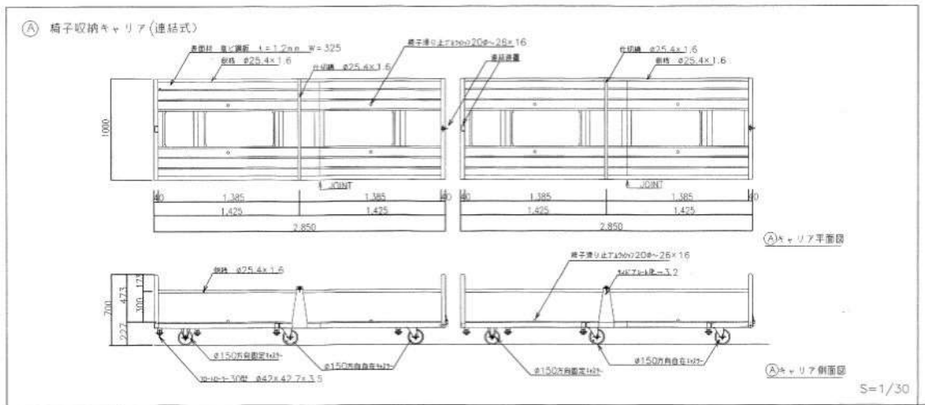

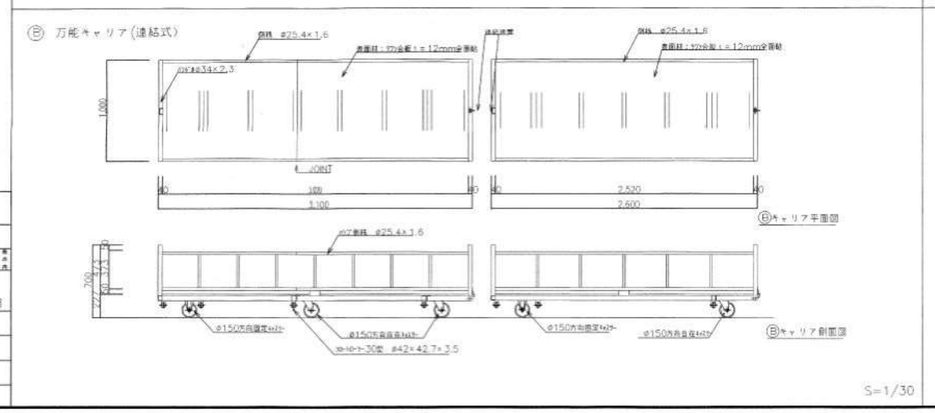

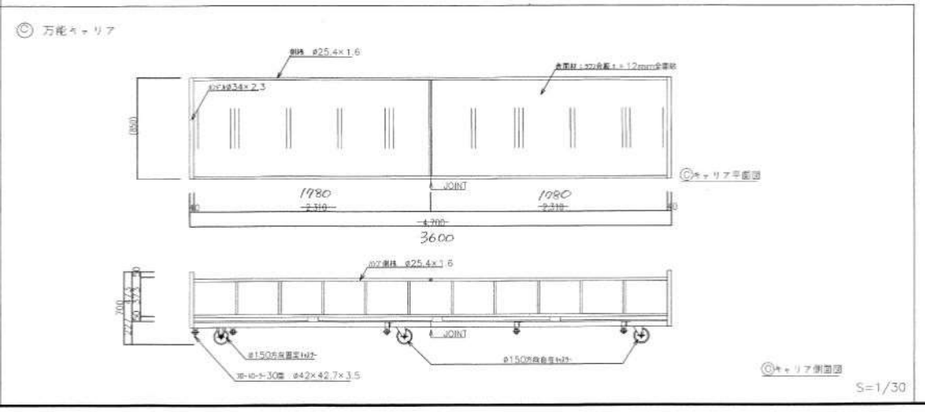

西区役所等複合庁舎(在宅サービスセンター併存)移転改築工事 西区在宅サービスセンター(区役所等複合庁舎併存)新築工事	設計図	
講堂詳細図－12(舞台下収納台車)	D－079	
縮 R 1/20,1/30,1/50	286	第 枚
[redacted]	設計 平成18年11月 日	
名古屋市住宅都市局営繕部営繕課		
名古屋市社会福祉協議会		
株式会社 NTTファシリティーズ		
本図記入寸法は特記なき限り(mm)単位とする		